Описание серии: Wilo-VeroLine-IP-Z

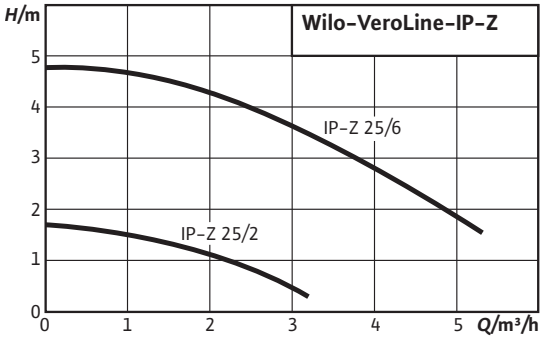

Тип
Циркуляционный насос с сухим ротором в исполнении Inline с резьбовым соединением

Применение
Для перекачивания питьевой, а также холодной или горячей воды (по VDI 2035) без абразивных веществ в системах отопления, кондиционирования и охлаждения

Обозначение

Пример	Wilo-Veroline-IP-Z 25/6
IP	Насос Inline (насос с резьбовым соединением)
-Z	Циркуляционный насос
25/	Номинальный внутренний диаметр Rp
6	Значение мощности, приближенное к макс. высоте подачи в [м]

Особенности/преимущества продукции
- Высокая устойчивость к коррозии благодаря корпусу из нержавеющей стали и рабочему колесу из материала Noryl.
- Широкие возможности применения благодаря пригодности для воды жесткостью до 5 ммоль/л (28 °dH)
- Все пластмассовые детали, находящиеся в контакте с перекачиваемой средой, имеют допуск KTW

Технические характеристики
- Допустимый диапазон температур
  - Питьевая вода до 5 ммоль/л (28 градусов жесткости): макс. +65 °C, в неравномерном режиме (2 ч) до +110 °C
  - Вода систем отопления: от -8 °C до +110 °C
- Подключение к сети 1~230 В, 50 Гц или 3~230/400 В, 50 Гц
- Класс защиты IP 44 — мотор, IP 54 — клеммная коробка
- Номинальный диаметр Rp 1
- Макс. рабочее давление 10 бар

Описание/конструкция
Одноступенчатый низконапорный центробежный насос в исполнении Inline со следующими элементами:
- Скользящее торцевое уплотнение
- Резьбовое соединение
- мотор с неразъемным валом

Материалы
- Корпус насоса и соединительный элемент: 1.4306
- Рабочее колесо: Noryl
- Вал: 1.4571
- Скользящее торцевое уплотнение: Керамика/графит/EPDM

Объем поставки
- Насос
- Инструкция по монтажу и эксплуатации

Принадлежности
- Переходники
- Защитный выключатель мотора

Общие указания – директивы ErP (экологический дизайн)
- Diese Baureihe ist nicht von der ErP-Richtlinie betroffen, da die Fördermenge Q_{BEP}<6 m^3/h ist tbt
- Информацию по базовому значению эффективности см. на интернет-странице www.europump.org/efficiencycharts.

Рабочее поле: Wilo-VeroLine-IP-Z

Характеристики

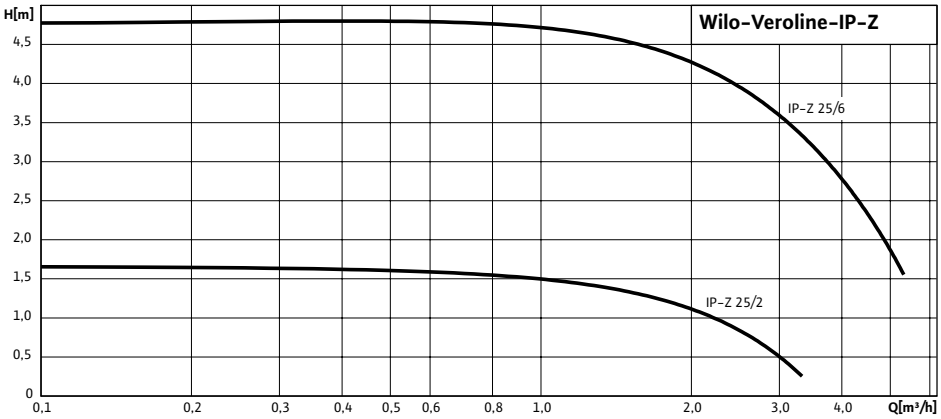

Перечень оборудования: Wilo-VeroLine-IP-Z

Тип	Монтажная длина	Номинальное давление	Подключение к сети	Вес брутто	Арт.-№
	L0 / мм	*PN / бар*		*m / кг*	
IP-Z 25/2	180	10	1~230 В, 50 Hz	5,5	4090293
IP-Z 25/2	180	10	3~400 В, 50 Hz	4,5	4090292
IP-Z 25/6	180	10	1~230 В, 50 Hz	5,9	4090295
IP-Z 25/6	180	10	3~400 В, 50 Hz	5,0	4090294

Лист данных: VeroLine-IP-Z 25/2

Характеристики

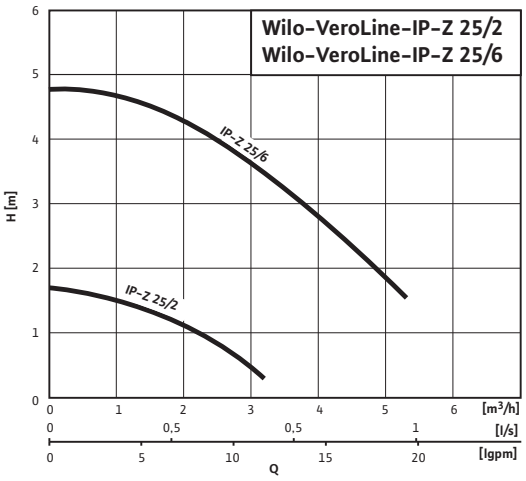

Габаритный чертеж

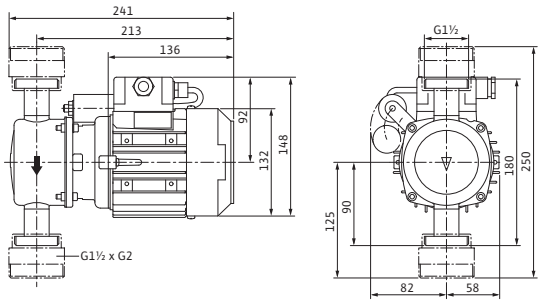

Схема подключения

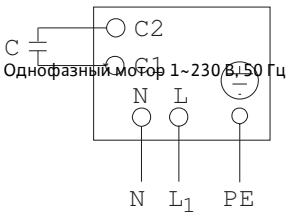

Со встроенным конденсатором

Однофазный мотор 1~230 В, 50 Гц

Допустимая перекачиваемая среда (другие среды по запросу)	
Вода систем отопления (согласно VDI 2035)	•
Водогликолевая смесь (при доле гликоля 20–40 об. % и температуре перекачиваемой среды ≤ 40 °C)	•
Охлаждающая и холодная вода	•
Питьевая вода и вода для производства пищевых продуктов согласно Постановлению о питьевой воде 2001 г. (TrinkwV 2001)	•

Допустимая область применения		
Диапазон температур при макс. температуре окружающей среды +40 °C		–8...+110 °C
Диапазон температур при использовании в циркуляционных системах ГВС при макс. температуре окружающей среды +40 °C		0...+80, кратковременно (2 ч) до +80 °C
Максимально допустимая общая жесткость жидкости в циркуляционных системах ГВС		4,99 mmol/l (28 °dH)
Температура окружающей среды, макс.		+40 °C
Стандартное исполнение для рабочего давления	$p_{макс}$	10 бар

Подсоединения к трубопроводу	
Резьба	G 1½
Резьбовое соединение труб	Rp 1

Материалы	
Корпус насоса	1.4306 [AISI304L]
Промежуточный корпус	1.4306
Рабочее колесо	Noryl
Вал насоса	1.4571 [AISI316Ti]
Скользящее торцевое уплотнение	BQ1EGG

Мотор/электроника		
Степень защиты		IP 44
Класс изоляции		F
Подключение к сети		1~230 В, 50 Hz
Номинальная мощность мотора	P_2	0,06 кВт

Номинальный ток 1~230 В, 50 Гц	I_N	0,85 A
Номинальный ток 3~230 В, 50 Гц	I_N	0,0 A
конденсатор;		4 мкФ
Частота вращения	*B*	1380 об/мин

Данные для заказа

Изделие		Wilo
Тип		25/2
Арт.-№		4090293
Вес, прим.	*m*	6 кг

Учитывать данные на фирменной табличке мотора

Лист данных: VeroLine-IP-Z 25/2

Характеристики

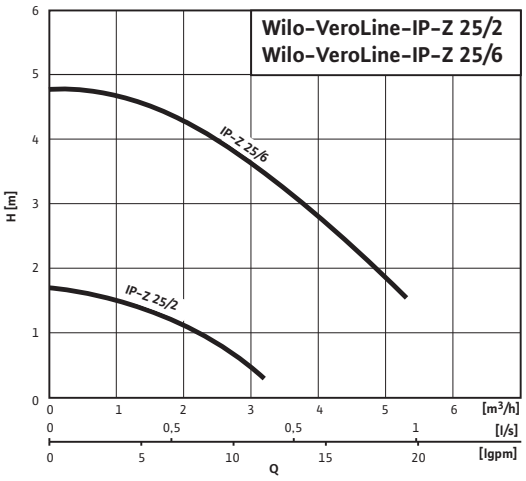

Габаритный чертеж

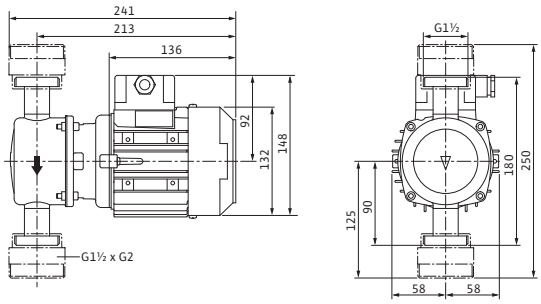

Схема подключения

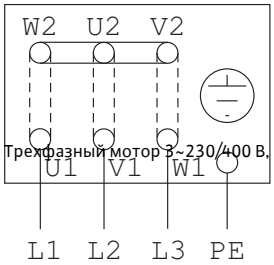

сплошная линия = Y
пунктирная линия = Δ
3~400 В Y
3~230 В Δ

Трехфазный мотор 3~230/400 В, 50 Гц

Допустимая перекачиваемая среда (другие среды по запросу)		
Вода систем отопления (согласно VDI 2035)		•
Водогликолевая смесь (при доле гликоля 20–40 об. % и температуре перекачиваемой среды ≤ 40 °C)		•
Охлаждающая и холодная вода		•
Питьевая вода и вода для производства пищевых продуктов согласно Постановлению о питьевой воде 2001 г. (TrinkwV 2001)		•
Допустимая область применения		
Диапазон температур при макс. температуре окружающей среды +40 °C		–8...+110 °C
Диапазон температур при использовании в циркуляционных системах ГВС при макс. температуре окружающей среды +40 °C		0...+80, кратковременно (2 ч) до +80 °C
Максимально допустимая общая жесткость жидкости в циркуляционных системах ГВС		4,99 mmol/l (28 °dH)
Температура окружающей среды, макс.		+40 °C
Стандартное исполнение для рабочего давления	$p_{макс}$	10 бар
Подсоединения к трубопроводу		
Резьба		G 1½
Резьбовое соединение труб		Rp 1
Материалы		
Корпус насоса		1.4306 [AISI304L]
Промежуточный корпус		1.4306
Рабочее колесо		Noryl
Вал насоса		1.4571 [AISI316Ti]
Скользящее торцевое уплотнение		BQ1EGG
Мотор/электроника		
Степень защиты		IP 44
Класс изоляции		F
Подключение к сети		3~400 В, 50 Hz
Номинальная мощность мотора	P_2	0,06 кВт

Лист данных: VeroLine-IP-Z 25/2

Номинальный ток 3~230 В, 50 Гц	I_N	0,55 A
Номинальный ток 3~400 В, 50 Гц	I_N	0,32 A
Частота вращения	B	1410 об/мин

Данные для заказа

Изделие		Wilo
Тип		25/2
Арт.-№		4090292
Вес, прим.	m	4 кг

Учитывать данные на фирменной табличке мотора

Лист данных: VeroLine-IP-Z 25/6

Характеристики

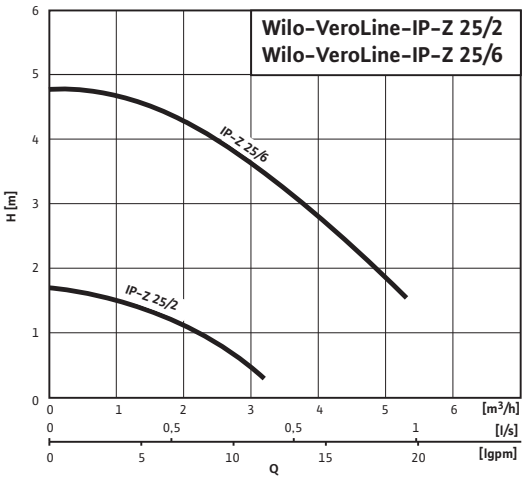

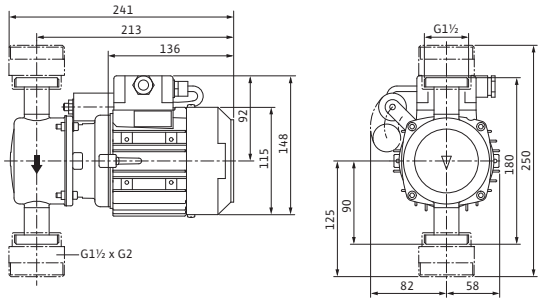

Схема подключения

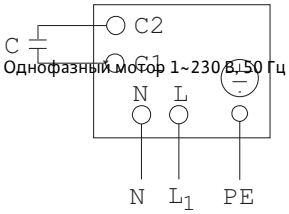

Со встроенным конденсатором

Однофазный мотор 1~230 В, 50 Гц

Допустимая перекачиваемая среда (другие среды по запросу)	
Вода систем отопления (согласно VDI 2035)	•
Водогликолевая смесь (при доле гликоля 20–40 об. % и температуре перекачиваемой среды ≤ 40 °C)	•
Охлаждающая и холодная вода	•
Питьевая вода и вода для производства пищевых продуктов согласно Постановлению о питьевой воде 2001 г. (TrinkwV 2001)	•

Допустимая область применения		
Диапазон температур при макс. температуре окружающей среды +40 °C		–8...+110 °C
Диапазон температур при использовании в циркуляционных системах ГВС при макс. температуре окружающей среды +40 °C		0...+80, кратковременно (2 ч) до +80 °C
Максимально допустимая общая жесткость жидкости в циркуляционных системах ГВС		4,99 mmol/l (28 °dH)
Температура окружающей среды, макс.		+40 °C
Стандартное исполнение для рабочего давления	$p_{макс}$	10 бар

Подсоединения к трубопроводу	
Резьба	G 1½
Резьбовое соединение труб	Rp 1

Материалы	
Корпус насоса	1.4306 [AISI304L]
Промежуточный корпус	1.4306
Рабочее колесо	Noryl
Вал насоса	1.4571 [AISI316Ti]
Скользящее торцевое уплотнение	BQ1EGG

Мотор/электроника		
Степень защиты		IP 44
Класс изоляции		F
Подключение к сети		1~230 В, 50 Hz
Номинальная мощность мотора	P_2	0,18 кВт

Номинальный ток 1~230 В, 50 Гц	I_N	1,45 A
конденсатор;		8 мкФ
Частота вращения	*B*	2635 об/мин

Данные для заказа

Изделие		Wilo
Тип		25/6
Арт.-№		4090295
Вес, прим.	*m*	6 кг

Учитывать данные на фирменной табличке мотора

Лист данных: VeroLine-IP-Z 25/6

Характеристики

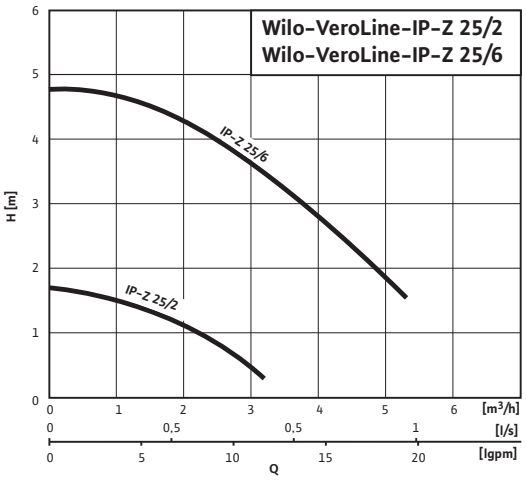

Габаритный чертеж

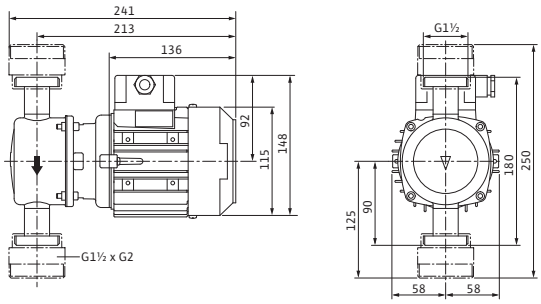

Схема подключения

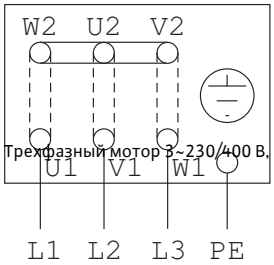

сплошная линия = Y
пунктирная линия = Δ
3~400 В Y
3~230 В Δ

Трехфазный мотор 3~230/400 В, 50 Гц

Допустимая перекачиваемая среда (другие среды по запросу)		
Вода систем отопления (согласно VDI 2035)		•
Водогликолевая смесь (при доле гликоля 20–40 об. % и температуре перекачиваемой среды ≤ 40 °C)		•
Охлаждающая и холодная вода		•
Питьевая вода и вода для производства пищевых продуктов согласно Постановлению о питьевой воде 2001 г. (TrinkwV 2001)		•
Допустимая область применения		
Диапазон температур при макс. температуре окружающей среды +40 °C		–8...+110 °C
Диапазон температур при использовании в циркуляционных системах ГВС при макс. температуре окружающей среды +40 °C		0...+80, кратковременно (2 ч) до +80 °C
Максимально допустимая общая жесткость жидкости в циркуляционных системах ГВС		4,99 mmol/l (28 °dH)
Температура окружающей среды, макс.		+40 °C
Стандартное исполнение для рабочего давления	$p_{макс}$	10 бар
Подсоединения к трубопроводу		
Резьба		G 1½
Резьбовое соединение труб		Rp 1
Материалы		
Корпус насоса		1.4306 [AISI304L]
Промежуточный корпус		1.4306
Рабочее колесо		Noryl
Вал насоса		1.4571 [AISI316Ti]
Скользящее торцевое уплотнение		BQ1EGG
Мотор/электроника		
Степень защиты		IP 44
Класс изоляции		F
Подключение к сети		3~400 В, 50 Hz
Номинальная мощность мотора	P_2	0,12 кВт

Номинальный ток 3~230 В, 50 Гц	I_N	0,7 A
Номинальный ток 3~400 В, 50 Гц	I_N	0,4 A
Частота вращения	B	2765 об/мин

Данные для заказа

Изделие		Wilo
Тип		25/6
Арт.-№		4090294
Вес, прим.	m	5 кг

Учитывать данные на фирменной табличке мотора