Описание серии: Wilo-Drain TM/TMW/TMR 32

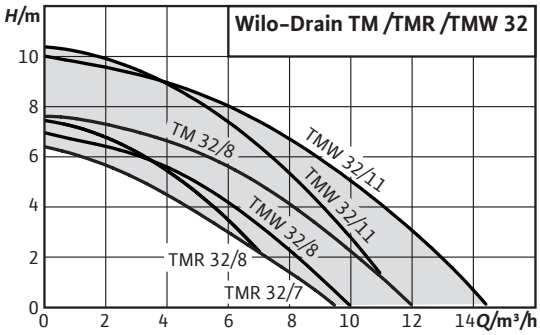

Тип
Насос для отвода воды из подвалов, водоохлаждаемый

Применение
- Для перекачивания чистой или слегка загрязненной воды
  - из резервуаров, шахт или котлованов
  - при затоплении
  - для отвода воды из спусков в подвалы и подвалов

TMR
TMR подходит для понижения уровня воды до остаточного уровня в 2 мм.
TMW
Погружные насосы, которые применяются в приямках насоса, и к которым поступает вода из стиральных машин, мыльная вода из раковин и душевых кабин, значительно ограничены в отношении срока службы за счет воздействия осаждающихся веществ. Данные осаждающиеся вещества могут накапливаться в насосной шахте и, тем самым, быть причиной засорения и образования неприятных запахов.
Насос Wilo-Drain TMW 32 благодаря своему взмучивающему устройству предотвращает накопления данных осаждающихся веществ и убирает их вместе с перекачиваемой средой. За счет этого уменьшаются расходы и затраты времени на регулярную очистку шахты. Также снижаются до минимума проблемы при утилизации шлама и соблюдении гигиенических требований охраны труды при очистке приямка насоса.

Обозначение

Например:	**Wilo-Drain TM 32/7**
TM	Погружной насос
32	Номинальный диаметр напорного патрубка
/7	Макс. высота подачи [м]

Например:	**Wilo-Drain TMW 32/11 HD**
TM	Погружной насос
W	W = со взмучивающим устройством R = с нормальновсасывающим устройством
32	Номинальный диаметр напорного патрубка
/11	Макс. высота подачи [м]
HD	Для агрессивных перекачиваемых сред

Особенности/преимущества продукции
- Минимальный уровень остаточных вод 2 мм для абсолютной надежности
- Эргономичная ручка для переноски, малый вес, удобное для пользователя, готовое к подключению исполнение (Plug & Pump)

Оснащение/функции
- Готовы к подключению
- Термический контроль мотора
- Охлаждающий кожух
- Соединительный кабель

Материалы
- Корпус насоса PP-GF30
- Рабочее колесо PPE/PS-GF20
- Вал 1.4104 (AISI 430F)/1.4404 (AISI 316L) (при TMW 32/11 HD)
- Манжетное уплотнение: со стороны мотора NBR, со стороны насоса графит/керамика
- Корпус двигателя 1.4301(AISI 304) / 1.4404 (AISI 316L) (для TMW 32/11 HD)

Описание/конструкция
Погружной насос подходит для полностью автоматической работы в стационарных условиях. При мобильном использовании к напорному штуцеру подключается шланг соответствующей длины, при стационарном использовании — трубопровод. Согласно EN 60335-2,41 следует установить предоставляемое заказчиком устройство защитного отключения при перепаде напряжения (предписание при установке вне здания), срабатывающее при появлении тока срабатывания 30 мА.
Насосы серии TM подходят для дренажа с открытым многолопасным рабочим колесом и свободным проходом в 10 мм согласно EN 12050-2 (за исключением TMR).
Насос постоянно охлаждается посредством перекачиваемой среды между внешней оболочкой насоса и корпусом мотора из нержавеющей стали. Серийно встроенное термическое реле мотора обеспечивает долгосрочное предохранение насоса. Насос оснащен соединительным кабелем со штекером с защитным контактом длиной 3 и 10 м, а также поплавковым выключателем (не TM 32/8-10M).
TMR
Насосы Wilo-Drain TMR разработаны для особого случая, когда количество остаточной воды должно как можно более низким. Специальный всасывающий фильтр обеспечивает откачивание среды до остаточного уровня в 2 мм.
TMW
TMW благодаря своей конструкции непрерывно создает завихрение в области всасывания насоса. Что исключает загрязнение приямка. За счет завихрения и связанного с этим удаления осаждающихся веществ не возникает запаха от сточных вод. Снижается частота проведений техобслуживания.
За счет деактивирования устройства Twister (см. инструкцию по монтажу и эксплуатации) характеристика повышается на 1 м.
Мотор

Описание серии: Wilo-Drain TM/TMW/TMR 32

- Эксплуатационная надежность благодаря встроенному охлаждающему кожуху, торцевое уплотнение с уплотнительной камерой и двигатель, помещенный в кожух из нержавеющей стали.
- Длина кабеля в зависимости от типа от 3 до 10 м
- Температура перекачиваемой жидкости макс. 90° C

Технические характеристики
- Подключение к сети 1~230 В, 50 Гц
- Класс защиты IP 68
- Глубина погружения макс. 3 м
- Температура перекачиваемой среды 3 - 35° C, кратковременно до 3 минут макс. 90° C
- Длина кабеля в зависимости от типа от 3 до 10 м
- свободный проход 10 мм (TMR: 2 мм)
- Напорный патрубок Rp 1 ¼

Электромотор с сухим ротором, оснащенный охлаждающим и герметичным кожухом из нержавеющей стали, а также встроенным устройством защиты от тепловой перегрузки и автоматическим включателем, срабатывающим после останова насоса.

Кабель

Для эксплуатации вне здания следует применять кабель для подключения к электропитанию длиной 10 м согласно DIN EN 60335-2-41 (в других странах действуют другие предписания).

Уплотнение насоса/мотора

Скользящее торцевое уплотнение со стороны рабочего колеса, манжетное уплотнение вала со стороны мотора, между уплотнениями находится масляная камера.

Объем поставки

Готовый к подключению насос с кабелем, штекером и встроенным поплавковым выключателем (кроме TM 32/8), прилагающимся обратным клапаном (кроме TM 32/7), инструкцией по монтажу и эксплуатации.

Рабочее поле: Wilo-Drain TM/TMW/TMR 32

Рабочее поле

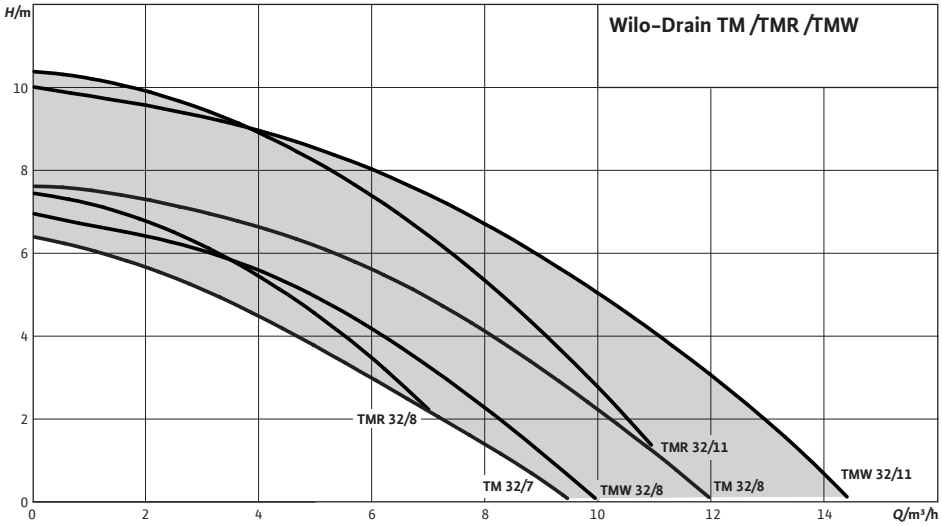

Оснащение/функция: Wilo-Drain TM/TMW/TMR 32

Конструкция	
Не боится затопления	•
Нормальновсасывающий	•
Открытое однолопастное рабочее колесо	–
Свободновихревое рабочее колесо	–
Открытое многолопастное рабочее колесо	•
Взмучивающее устройство	•
Камера сжатия	•
Уплотнение со стороны двигателя, скользящее торцевое уплотнение	–
Уплотнение со стороны двигателя, манжетное уплотнение вала	•
Уплотнение со стороны перекачиваемой жидкости, скользящее торцевое уплотнение	•
Уплотнение со стороны перекачиваемой жидкости, манжетное уплотнение вала	–
Однофазный электродвигатель	•
Трехфазный электродвигатель	–
Прямой пуск	•
Пуск по схеме звезда-треугольник	–
Эксплуатация частотного преобразователя	–
Сухой электродвигатель	•
Мотор с масляным охлаждением	–
Охлаждающий кожух	•
Применение	
Стационарная установка в погруженном состоянии	•
Мобильная установка в погруженном состоянии	•
Мобильная установка в непогруженном состоянии	–
Стационарная установка в непогруженном состоянии	–
Оснащение/функции	
Взрывозащита	–
Патрубок для подсоединения шланга	•
Поплавковый выключатель	•
Обратный клапан	•
Коробка конденсатора при 1~230 В	–
Разъемный соединительный кабель	–
Готовность к подключению	•

• = имеется или допускается, – = не имеется или не допускается

Перечень оборудования: Wilo-Drain TM/TMW/TMR 32

Тип насоса	Подключение к сети	Поплавковый выключатель	Макс. расход	Макс. напор	Длина соединительного кабеля	Тип штекера	Арт.-№
			Q_{max} / м³/ч	H_{max} / м			
TM 32/7	1~230 V, 50 Hz	без поплавкового выключателя	7	7	3	С защитным контактом	4048412
TM 32/8-10M	1~230 V, 50 Hz	без поплавкового выключателя	10	7	10	С защитным контактом	4048411
TMR 32/8-10M	1~230 V, 50 Hz	без поплавкового выключателя	8	7	10	С защитным контактом	4145326
TMR 32/8	1~230 V, 50 Hz	без поплавкового выключателя	8	7	3	С защитным контактом	4145325
TMR 32/11	1~230 V, 50 Hz	без поплавкового выключателя	11	10	3	С защитным контактом	4145327
TMW 32/8-10M	1~230 V, 50 Hz	без поплавкового выключателя	10	7	10	С защитным контактом	4058059
TMW 32/8	1~230 V, 50 Hz	без поплавкового выключателя	10	7	3	С защитным контактом	4048413
TMW 32/11-10M	1~230 V, 50 Hz	без поплавкового выключателя	16	10	10	С защитным контактом	4058060
TMW 32/11	1~230 V, 50 Hz	без поплавкового выключателя	16	10	3	С защитным контактом	4048414
TMW 32/11HD	1~230 V, 50 Hz	без поплавкового выключателя	16	10	10	С защитным контактом	4048715

Лист данных: Wilo-Drain TMW 32/8

Характеристики Wilo-Drain TM/TMR/TMW 32 - 50 Гц - 2900 об/мин

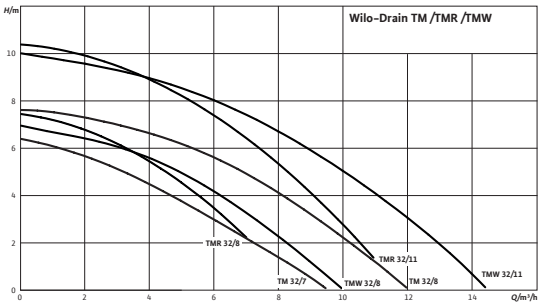

Характеристики согласно ISO 9906, приложение A

Габаритный чертеж Wilo-Drain TM/TMW/TMR 32/8

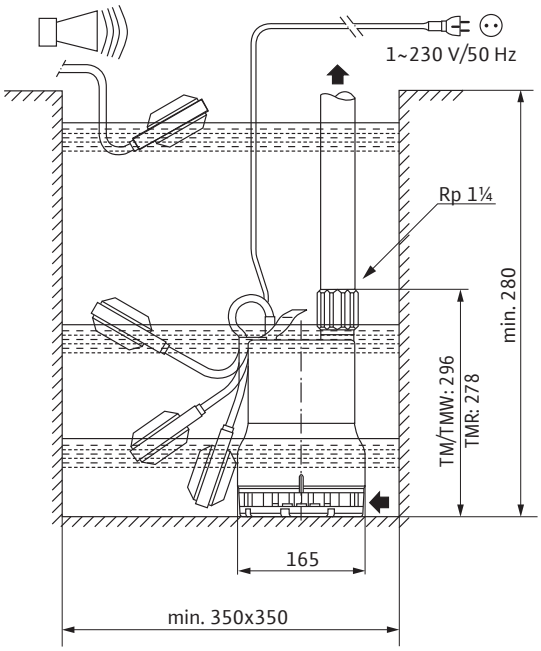

Агрегат		
Макс. напор	H_{max}	7 M
Макс. расход	Q_{max}	10 м³/ч
Напорный патрубок		G 1¼
Максимальное рабочее давление	p_{max}	2 бар
Свободный сферический проход		10 мм
Режим работы (в погруженном состоянии)		S1, S3-25%
Режим работы (в непогруженном состоянии)		S1, S3-25%
Макс. глубина погружения		3 м
Степень защиты		IP 68
Температура перекачиваемой жидкости	T	+3 ... +35 °C
Макс. температура перекачиваемой жидкости, кратковременно до 3 мин	T	90 °C
Вес, прим.	m	5 кг

Данные мотора		
Подключение к сети		1~230 V, 50 Hz
Номинальный ток	I_N	2,1 A
Номинальная мощность мотора	P_2	0,37 кВт
Потребляемая мощность	P_1	0,45 кВт
Тип пуска		Прямой
Частота вращения	n	2900 об/мин
Коэффициент полярности		2
Класс изоляции		F
Макс. частота включений		50 1/ч

Кабель	
Длина соединительного кабеля	3 м
Тип кабеля	H07RN-F
сечение кабеля	3G1 мм²
Тип соединения кабеля	Неразъемный
Тип штекера	С защитным контактом

Оснащение/функции	
Поплавковый выключатель	•
Защита мотора	WSK

материал

Статическое уплотнение	NBR
Рабочее колесо	PP-GF30
Уплотнение со стороны мотора	NBR
Скользящее торцевое уплотнение	графит/керамика
Корпус мотора	1.4301
Корпус насоса	PP-GF30

Данные для заказа

Изделие	Wilo
Арт.-№	4048413
Номер EAN	4016322477426
Ценовая группа	PG7

Лист данных: Wilo-Drain TM 32/8-10M

Характеристики Wilo-Drain TM/TMR/TMW 32 - 50 Гц - 2900 об/мин

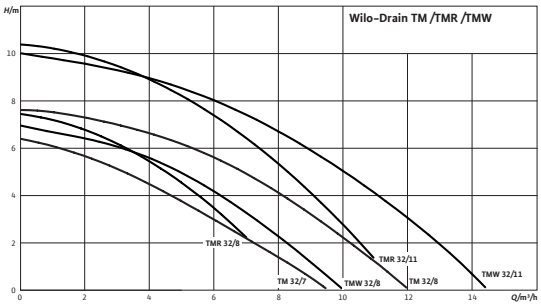

Характеристики согласно ISO 9906, приложение A

Габаритный чертеж Wilo-Drain TM/TMW/TMR 32/8

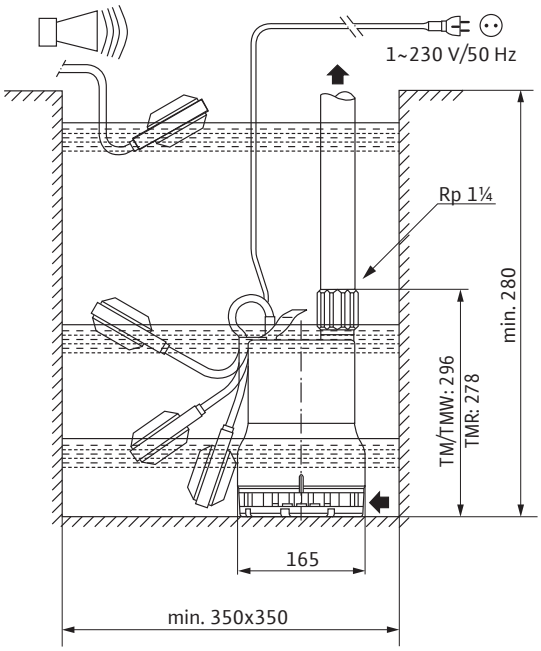

Агрегат		
Макс. напор	H_{max}	7 M
Макс. расход	Q_{max}	10 м³/ч
Напорный патрубок		G 1¼
Максимальное рабочее давление	p_{max}	2 бар
Свободный сферический проход		10 мм
Режим работы (в погруженном состоянии)		S1, S3-25%
Режим работы (в непогруженном состоянии)		S1, S3-25%
Макс. глубина погружения		3 м
Степень защиты		IP 68
Температура перекачиваемой жидкости	T	+3 ... +35 °C
Макс. температура перекачиваемой жидкости, кратковременно до 3 мин	T	90 °C
Вес, прим.	m	5 кг
Данные мотора		
Подключение к сети		1~230 V, 50 Hz
Номинальный ток	I_N	2,1 A
Номинальная мощность мотора	P_2	0,37 кВт
Потребляемая мощность	P_1	0,45 кВт
Тип пуска		Прямой
Частота вращения	n	2900 об/мин
Коэффициент полярности		2
Класс изоляции		F
Макс. частота включений		50 1/ч
Кабель		
Длина соединительного кабеля		10 м
Тип кабеля		H07RN-F
сечение кабеля		3G1 мм²
Тип соединения кабеля		Неразъемный
Тип штекера		С защитным контактом
Оснащение/функции		
Поплавковый выключатель		–
Защита мотора		WSK
материал		

Статическое уплотнение	NBR
Рабочее колесо	PP-GF30
Уплотнение со стороны мотора	NBR
Скользящее торцевое уплотнение	графит/керамика
Корпус мотора	1.4301
Корпус насоса	PP-GF30

Данные для заказа

Изделие	Wilo
Арт.-№	4048411
Номер EAN	4016322477402
Ценовая группа	PG7

Лист данных: Wilo-Drain TMW 32/11

Характеристики Wilo-Drain TM/TMR/TMW 32 - 50 Гц - 2900 об/мин

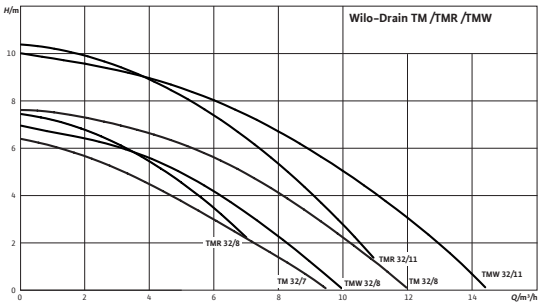

Характеристики согласно ISO 9906, приложение A

Габаритный чертеж Wilo-Drain TM/TMW/TMR 32/11

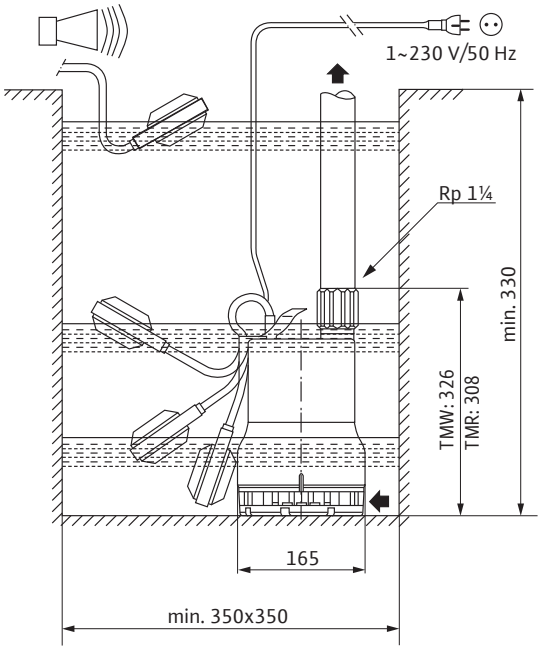

Агрегат		
Макс. напор	H_{max}	10 M
Макс. расход	Q_{max}	16 м³/ч
Напорный патрубок		G 1¼
Максимальное рабочее давление	p_{max}	2 бар
Свободный сферический проход		10 мм
Режим работы (в погруженном состоянии)		S1, S3-25%
Режим работы (в непогруженном состоянии)		S1, S3-25%
Макс. глубина погружения		3 м
Степень защиты		IP 68
Температура перекачиваемой жидкости	T	+3 ... +35 °C
Макс. температура перекачиваемой жидкости, кратковременно до 3 мин	T	90 °C
Вес, прим.	m	6 кг
Данные мотора		
Подключение к сети		1~230 V, 50 Hz
Номинальный ток	I_N	3,6 A
Номинальная мощность мотора	P_2	0,55 кВт
Потребляемая мощность	P_1	0,75 кВт
Тип пуска		Прямой
Частота вращения	n	2900 об/мин
Коэффициент полярности		2
Класс изоляции		F
Макс. частота включений		50 1/ч
Кабель		
Длина соединительного кабеля		3 м
Тип кабеля		H07RN-F
сечение кабеля		3G1 мм²
Тип соединения кабеля		Неразъемный
Тип штекера		С защитным контактом
Оснащение/функции		
Поплавковый выключатель		•
Защита мотора		WSK
материал		

Статическое уплотнение	NBR
Рабочее колесо	PP-GF30
Уплотнение со стороны мотора	NBR
Скользящее торцевое уплотнение	графит/керамика
Корпус мотора	1.4301
Корпус насоса	PP-GF30

Данные для заказа

Изделие	Wilo
Арт.-№	4048414
Номер EAN	4016322477433
Ценовая группа	PG7

Лист данных: Wilo-Drain TMW 32/11HD

Характеристики Wilo-Drain TM/TMR/TMW 32 - 50 Гц - 2900 об/мин

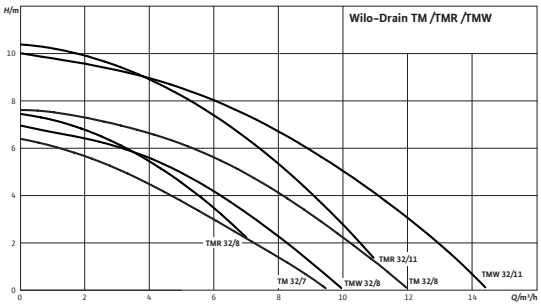

Характеристики согласно ISO 9906, приложение A

Габаритный чертеж Wilo-Drain TM/TMW/TMR 32/11

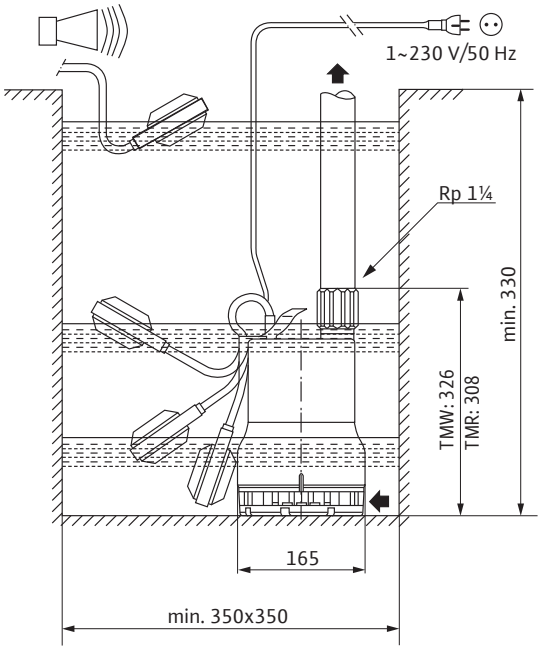

Агрегат		
Макс. напор	H_{max}	10 M
Макс. расход	Q_{max}	16 м³/ч
Напорный патрубок		G 1¼
Максимальное рабочее давление	p_{max}	2 бар
Свободный сферический проход		10 мм
Режим работы (в погруженном состоянии)		S1, S3-25%
Режим работы (в непогруженном состоянии)		S1, S3-25%
Макс. глубина погружения		3 м
Степень защиты		IP 68
Температура перекачиваемой жидкости	T	+3 ... +35 °C
Макс. температура перекачиваемой жидкости, кратковременно до 3 мин	T	90 °C
Вес, прим.	m	7 кг
Данные мотора		
Подключение к сети		1~230 V, 50 Hz
Номинальный ток	I_N	3,6 A
Номинальная мощность мотора	P_2	0,55 кВт
Потребляемая мощность	P_1	0,75 кВт
Тип пуска		Прямой
Частота вращения	n	2900 об/мин
Коэффициент полярности		2
Класс изоляции		F
Макс. частота включений		50 1/ч
Кабель		
Длина соединительного кабеля		10 м
Тип кабеля		H07RN-F
сечение кабеля		3G1 мм²
Тип соединения кабеля		Неразъемный
Тип штекера		С защитным контактом
Оснащение/функции		
Поплавковый выключатель		•
Защита мотора		WSK
материал		

Статическое уплотнение	NBR
Рабочее колесо	PP-GF30
Уплотнение со стороны мотора	NBR
Скользящее торцевое уплотнение	графит/керамика
Корпус мотора	1.4404
Корпус насоса	PP-GF30

Данные для заказа

Изделие	Wilo
Арт.-№	4048715
Номер EAN	4016322499541
Ценовая группа	PG7

Лист данных: Wilo-Drain TM 32/7

Характеристики Wilo-Drain TM/TMR/TMW 32 - 50 Гц - 2900 об/мин

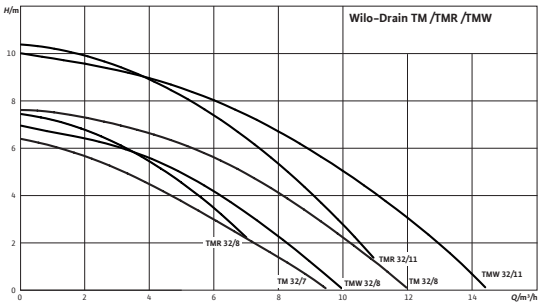

Характеристики согласно ISO 9906, приложение A

Габаритный чертеж

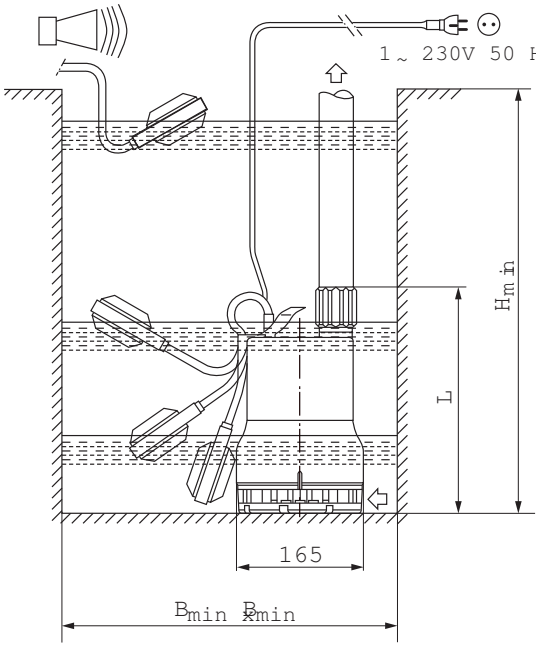

Агрегат		
Макс. напор	H_{max}	7 M
Макс. расход	Q_{max}	7 м³/ч
Напорный патрубок		G 1¼
Максимальное рабочее давление	p_{max}	2 бар
Свободный сферический проход		10 мм
Режим работы (в погруженном состоянии)		S1, S3-25%
Режим работы (в непогруженном состоянии)		S1, S3-25%
Макс. глубина погружения		3 м
Степень защиты		IP 68
Температура перекачиваемой жидкости	T	+3 ... +35 °C
Макс. температура перекачиваемой жидкости, кратковременно до 3 мин	T	90 °C
Вес, прим.	m	4 кг

Данные мотора		
Подключение к сети		1~230 V, 50 Hz
Номинальный ток	I_N	1,4 A
Номинальная мощность мотора	P_2	0,25 кВт
Потребляемая мощность	P_1	0,32 кВт
Тип пуска		Прямой
Частота вращения	n	2900 об/мин
Коэффициент полярности		2
Класс изоляции		F
Макс. частота включений		50 1/ч

Кабель	
Длина соединительного кабеля	3 м
Тип кабеля	H07RN-F
сечение кабеля	3G1 мм²
Тип соединения кабеля	Неразъемный
Тип штекера	С защитным контактом

Оснащение/функции	
Поплавковый выключатель	•
Защита мотора	WSK

материал

Статическое уплотнение	NBR
Рабочее колесо	PP-GF30
Уплотнение со стороны мотора	NBR
Скользящее торцевое уплотнение	графит/керамика
Корпус мотора	1.4301
Корпус насоса	PP-GF30

Данные для заказа

Изделие	Wilo
Арт.-№	4048412
Номер EAN	4016322477419
Ценовая группа	PG7

Лист данных: Wilo-Drain TMW 32/8-10M

Характеристики Wilo-Drain TM/TMR/TMW 32 - 50 Гц - 2900 об/мин

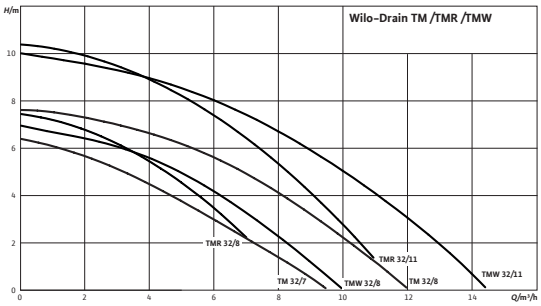

Характеристики согласно ISO 9906, приложение A

Габаритный чертеж Wilo-Drain TM/TMW/TMR 32/8

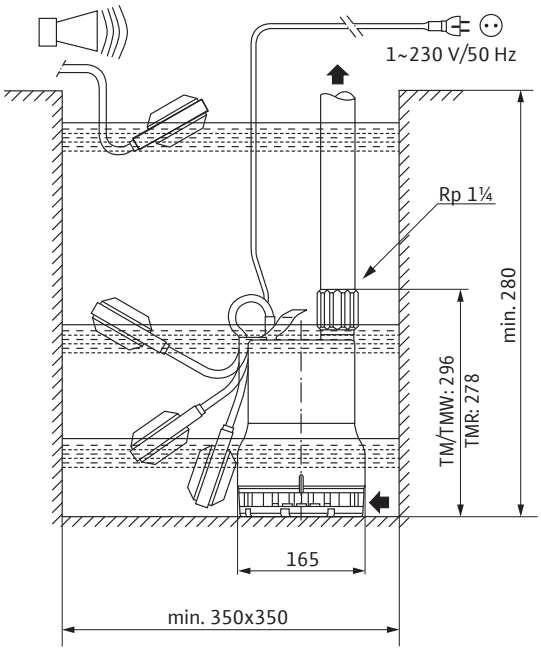

Агрегат		
Макс. напор	H_{max}	7 M
Макс. расход	Q_{max}	10 м³/ч
Напорный патрубок		G 1¼
Максимальное рабочее давление	p_{max}	2 бар
Свободный сферический проход		10 мм
Режим работы (в погруженном состоянии)		S1, S3-25%
Режим работы (в непогруженном состоянии)		S1, S3-25%
Макс. глубина погружения		3 м
Степень защиты		IP 68
Температура перекачиваемой жидкости	T	+3 ... +35 °C
Макс. температура перекачиваемой жидкости, кратковременно до 3 мин	T	90 °C
Вес, прим.	m	5 кг
Данные мотора		
Подключение к сети		1~230 V, 50 Hz
Номинальный ток	I_N	2,1 A
Номинальная мощность мотора	P_2	0,37 кВт
Потребляемая мощность	P_1	0,45 кВт
Тип пуска		Прямой
Частота вращения	n	2900 об/мин
Коэффициент полярности		2
Класс изоляции		F
Макс. частота включений		50 1/ч
Кабель		
Длина соединительного кабеля		10 м
Тип кабеля		H07RN-F
сечение кабеля		3G1 мм²
Тип соединения кабеля		Неразъемный
Тип штекера		С защитным контактом
Оснащение/функции		
Поплавковый выключатель		•
Защита мотора		WSK
материал		

Статическое уплотнение	NBR
Рабочее колесо	PP-GF30
Уплотнение со стороны мотора	NBR
Скользящее торцевое уплотнение	графит/керамика
Корпус мотора	1.4301
Корпус насоса	PP-GF30

Данные для заказа

Изделие	Wilo
Арт.-№	4058059
Номер EAN	4016322536468
Ценовая группа	PG7

Лист данных: Wilo-Drain TMW 32/11-10M

Характеристики Wilo-Drain TM/TMR/TMW 32 - 50 Гц - 2900 об/мин

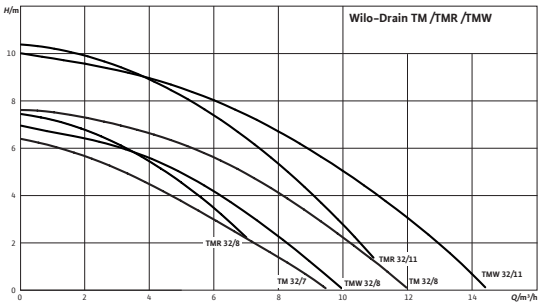

Характеристики согласно ISO 9906, приложение A

Габаритный чертеж Wilo-Drain TM/TMW/TMR 32/11

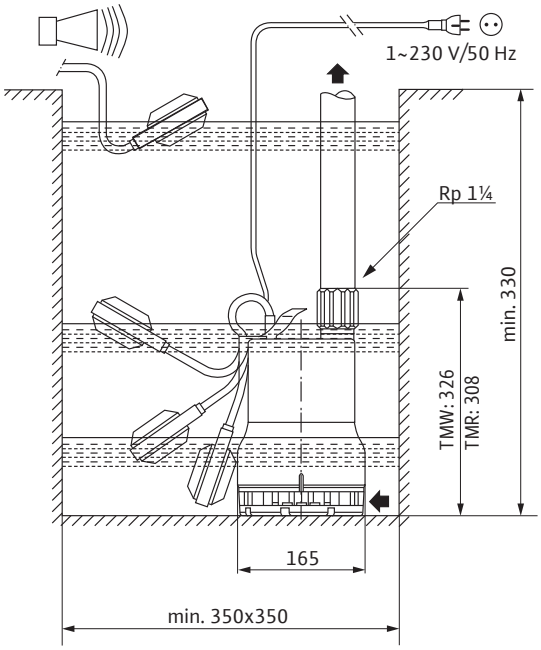

Агрегат		
Макс. напор	H_{max}	10 M
Макс. расход	Q_{max}	16 м³/ч
Напорный патрубок		G 1¼
Максимальное рабочее давление	p_{max}	2 бар
Свободный сферический проход		10 мм
Режим работы (в погруженном состоянии)		S1, S3-25%
Режим работы (в непогруженном состоянии)		S1, S3-25%
Макс. глубина погружения		3 м
Степень защиты		IP 68
Температура перекачиваемой жидкости	T	+3 ... +35 °C
Макс. температура перекачиваемой жидкости, кратковременно до 3 мин	T	90 °C
Вес, прим.	m	7 кг
Данные мотора		
Подключение к сети		1~230 V, 50 Hz
Номинальный ток	I_N	3,6 A
Номинальная мощность мотора	P_2	0,55 кВт
Потребляемая мощность	P_1	0,75 кВт
Тип пуска		Прямой
Частота вращения	n	2900 об/мин
Коэффициент полярности		2
Класс изоляции		F
Макс. частота включений		50 1/ч
Кабель		
Длина соединительного кабеля		10 м
Тип кабеля		H07RN-F
сечение кабеля		3G1 мм²
Тип соединения кабеля		Неразъемный
Тип штекера		С защитным контактом
Оснащение/функции		
Поплавковый выключатель		•
Защита мотора		WSK
материал		

Статическое уплотнение	NBR
Рабочее колесо	PP-GF30
Уплотнение со стороны мотора	NBR
Скользящее торцевое уплотнение	графит/керамика
Корпус мотора	1.4301
Корпус насоса	PP-GF30

Данные для заказа

Изделие	Wilo
Арт.-№	4058060
Номер EAN	4016322536475
Ценовая группа	PG7

Лист данных: Wilo-Drain TMR 32/8

Характеристики Wilo-Drain TM/TMR/TMW 32 - 50 Гц - 2900 об/мин

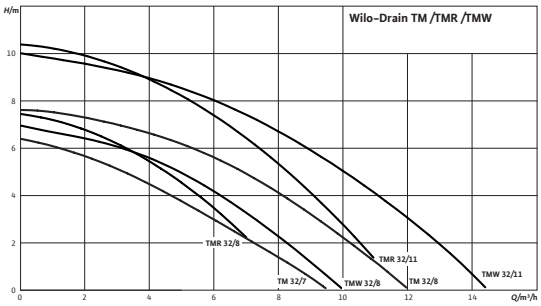

Характеристики согласно ISO 9906, приложение A

Габаритный чертеж Wilo-Drain TM/TMW/TMR 32/8

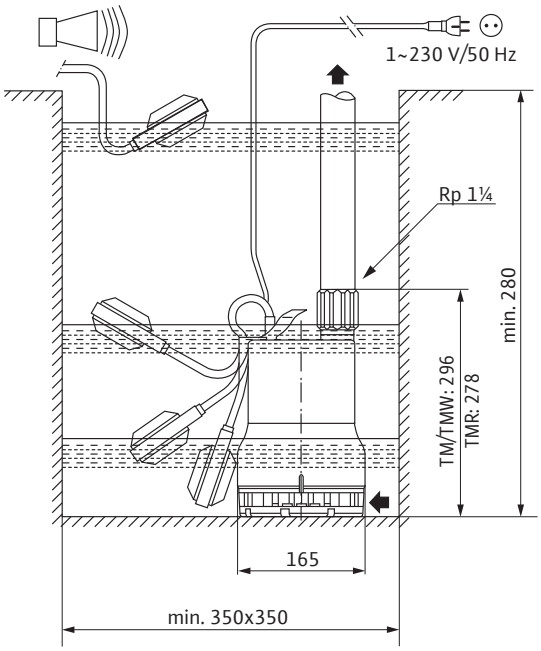

Агрегат		
Макс. напор	H_{max}	7 M
Макс. расход	Q_{max}	8 м³/ч
Напорный патрубок		G 1¼
Максимальное рабочее давление	p_{max}	2 бар
Свободный сферический проход		2 мм
Режим работы (в погруженном состоянии)		S1, S3-25%
Режим работы (в непогруженном состоянии)		S1, S3-25%
Макс. глубина погружения		3 м
Степень защиты		IP 68
Температура перекачиваемой жидкости	T	+3 ... +35 °C
Макс. температура перекачиваемой жидкости, кратковременно до 3 мин	T	90 °C
Вес, прим.	m	5 кг
Данные мотора		
Подключение к сети		1~230 V, 50 Hz
Номинальный ток	I_N	2,1 A
Номинальная мощность мотора	P_2	0,37 кВт
Потребляемая мощность	P_1	0,45 кВт
Тип пуска		Прямой
Частота вращения	n	2900 об/мин
Коэффициент полярности		2
Класс изоляции		F
Макс. частота включений		50 1/ч
Кабель		
Длина соединительного кабеля		3 м
Тип кабеля		H07RN-F
сечение кабеля		3G1 мм²
Тип соединения кабеля		Неразъемный
Тип штекера		С защитным контактом
Оснащение/функции		
Поплавковый выключатель		•
Защита мотора		WSK
материал		

Статическое уплотнение	NBR
Рабочее колесо	PP-GF30
Уплотнение со стороны мотора	NBR
Скользящее торцевое уплотнение	графит/керамика
Корпус мотора	1.4301
Корпус насоса	PP-GF30

Данные для заказа

Изделие	Wilo
Арт.-№	4145325
Номер EAN	4048482104744
Ценовая группа	PG7

Лист данных: Wilo-Drain TMR 32/8-10M

Характеристики Wilo-Drain TM/TMR/TMW 32 - 50 Гц - 2900 об/мин

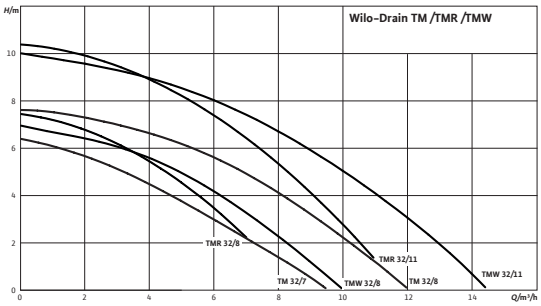

Характеристики согласно ISO 9906, приложение A

Габаритный чертеж Wilo-Drain TM/TMW/TMR 32/8

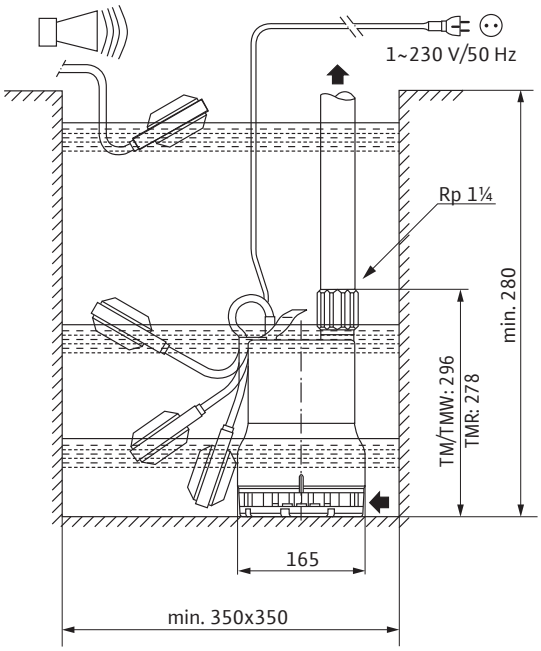

Агрегат		
Макс. напор	H_{max}	7 M
Макс. расход	Q_{max}	8 м³/ч
Напорный патрубок		G 1¼
Максимальное рабочее давление	p_{max}	2 бар
Свободный сферический проход		2 мм
Режим работы (в погруженном состоянии)		S1, S3-25%
Режим работы (в непогруженном состоянии)		S1, S3-25%
Макс. глубина погружения		3 м
Степень защиты		IP 68
Температура перекачиваемой жидкости	T	+3 ... +35 °C
Макс. температура перекачиваемой жидкости, кратковременно до 3 мин	T	90 °C
Вес, прим.	m	6 кг

Данные мотора		
Подключение к сети		1~230 V, 50 Hz
Номинальный ток	I_N	2,1 A
Номинальная мощность мотора	P_2	0,37 кВт
Потребляемая мощность	P_1	0,45 кВт
Тип пуска		Прямой
Частота вращения	n	2900 об/мин
Коэффициент полярности		2
Класс изоляции		F
Макс. частота включений		50 1/ч

Кабель	
Длина соединительного кабеля	10 м
Тип кабеля	H07RN-F
сечение кабеля	3G1 мм²
Тип соединения кабеля	Неразъемный
Тип штекера	С защитным контактом

Оснащение/функции	
Поплавковый выключатель	•
Защита мотора	WSK

материал

Статическое уплотнение	NBR
Рабочее колесо	PP-GF30
Уплотнение со стороны мотора	NBR
Скользящее торцевое уплотнение	графит/керамика
Корпус мотора	1.4301
Корпус насоса	PP-GF30

Данные для заказа

Изделие	Wilo
Арт.-№	4145326
Номер EAN	4048482104751
Ценовая группа	PG7

Лист данных: Wilo-Drain TMR 32/11

Характеристики Wilo-Drain TM/TMR/TMW 32 - 50 Гц - 2900 об/мин

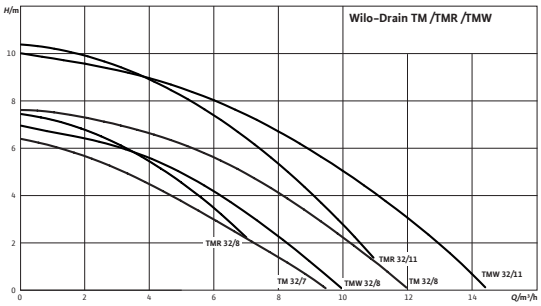

Характеристики согласно ISO 9906, приложение A

Габаритный чертеж Wilo-Drain TM/TMW/TMR 32/11

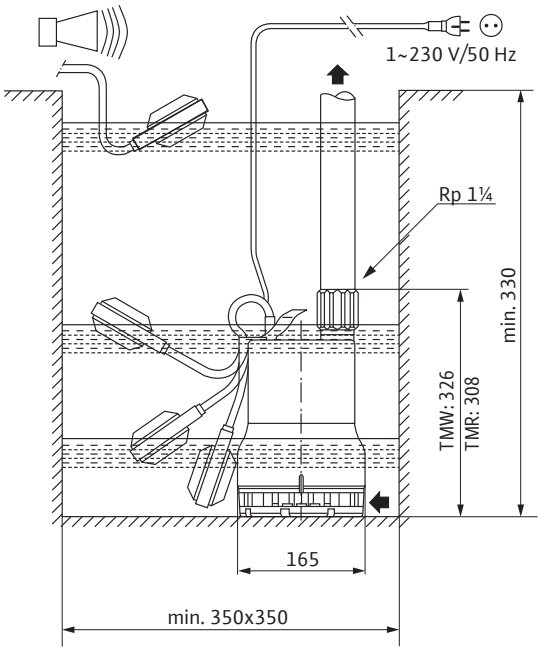

Агрегат		
Макс. напор	H_{max}	10 M
Макс. расход	Q_{max}	11 м³/ч
Напорный патрубок		G 1¼
Максимальное рабочее давление	p_{max}	2 бар
Свободный сферический проход		2 мм
Режим работы (в погруженном состоянии)		S1, S3-25%
Режим работы (в непогруженном состоянии)		S1, S3-25%
Макс. глубина погружения		3 м
Степень защиты		IP 68
Температура перекачиваемой жидкости	T	+3 ... +35 °C
Макс. температура перекачиваемой жидкости, кратковременно до 3 мин	T	90 °C
Вес, прим.	m	6 кг
Данные мотора		
Подключение к сети		1~230 V, 50 Hz
Номинальный ток	I_N	3,6 A
Номинальная мощность мотора	P_2	0,55 кВт
Потребляемая мощность	P_1	0,75 кВт
Тип пуска		Прямой
Частота вращения	n	2900 об/мин
Коэффициент полярности		2
Класс изоляции		F
Макс. частота включений		50 1/ч
Кабель		
Длина соединительного кабеля		3 м
Тип кабеля		H07RN-F
сечение кабеля		3G1 мм²
Тип соединения кабеля		Неразъемный
Тип штекера		С защитным контактом
Оснащение/функции		
Поплавковый выключатель		•
Защита мотора		WSK
материал		

Статическое уплотнение	NBR
Рабочее колесо	PP-GF30
Уплотнение со стороны мотора	NBR
Скользящее торцевое уплотнение	графит/керамика
Корпус мотора	1.4301
Корпус насоса	PP-GF30

Данные для заказа

Изделие	Wilo
Арт.-№	4145327
Номер EAN	4048482104768
Ценовая группа	PG7