Описание серии: Wilo-Drain STS 40

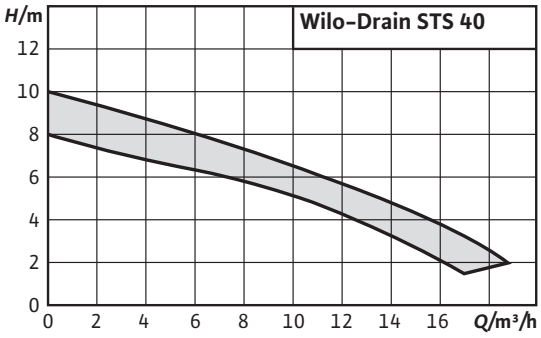

Тип
Погружной насос для сточных вод с двигателем

Применение
Перекачивание сред, загрязненных грубыми частицами, для:
- водоотведения из бытовой канализации и канализации земельных участков;
- отвода сточных вод (перекачивание сточных вод без фекалий согласно DIN EN 12050-2);
- водного хозяйства;
- очистных сооружениях;
- промышленных и технологических систем

Обозначение

напр.:	Wilo-Drain STS 40/10-A
STS	Погружной насос
40	Номинальный диаметр [мм]
10	Макс. высота подачи [м]
A	С поплавковым выключателем

Особенности/преимущества продукции
- Простая эксплуатация благодаря установленному поплавковому выключателю (исполнение A)
- Простая установка благодаря встроенной опорной лапе насоса
- Рабочее колесо из нержавеющей стали
- Малый вес

Технические характеристики
- Подключение к сети: 1~230 В, 50 Гц или 3~400 В, 50 Гц
- Режим работы в погруженном состоянии: S1 или S3 25%
- Вид защиты: IP 68
- Класс изоляции: B
- Термический контроль обмотки
- Макс. температура перекачиваемой среды: 3 - 35 °C
- Длина кабеля: 10 м
- Свободный проход: 40 мм
- Макс. глубина погружения 5 м

Оснащение/функции
- Однофазный вариант готов к подключению
- Исполнение A, включая поплавковый выключатель
- Термическая защита мотора

Описание/конструкция
Погружной насос для сточных вод с двигателем в качестве блочного агрегата, пригодного в условиях затопления для стационарной и мобильной установки в погруженном состоянии.
Гидравлика
Спуск с напорной стороны выполнен в качестве вертикального резьбового соединения Rp 1½. В качестве форм рабочего колеса используются свободновихревые рабочие колеса.
Мотор
Моторы насосов с сухим ротором отдают свое отходящее тепло посредством деталей корпуса непосредственно в окружающую перекачиваемую среду и могут использоваться в погруженном состоянии в режиме непрерывной эксплуатации или кратковременно. Для защиты моторов от попадания перекачиваемой среды имеется камера сжатия. Используемая заполняющая среда поддается биологическому расщеплению и экологически безвредна.
Однофазные моторы оснащены штекером с защитным контактом, а в исполнении A – поплавковым выключателем. Моторы трехфазного тока оснащены свободными концами кабеля.
Уплотнение
Уплотнение на стороне перекачиваемой среды реализуется посредством скользящего торцевого уплотнения, не зависящего от направления вращения, уплотнение со стороны мотора выполнено посредством манжетного уплотнения.

Материалы
- Корпус насоса: EN-GJL-250
- Напольное основание: серый чугун
- Рабочее колесо: нержавеющая сталь 1.4301
- Вал: нержавеющая сталь 1.4404
- Скользящее торцевое уплотнение со стороны насоса: графит/керамика
- Манжетное уплотнение со стороны мотора: NBR
- Статическое уплотнение: NBR
- Корпус мотора: нержавеющая сталь 1.4301

Описание серии: Wilo-Drain STS 40

Объем поставки

- Готовый к подключению насос с соединительным кабелем длиной 10 м
  - При 1~230 В со штекером с защитным контактом
  - При 3~400 В со свободным концом кабеля
- Исполнение А со встроенным поплавковым выключателем
- Инструкция по монтажу и эксплуатации

Принадлежности

- Обратный клапан и задвижка
- различные патрубки напорного слива и шланги
- Приборы управления и аварийной сигнализации о переливе

Рабочее поле: Wilo-Drain STS 40

Рабочее поле

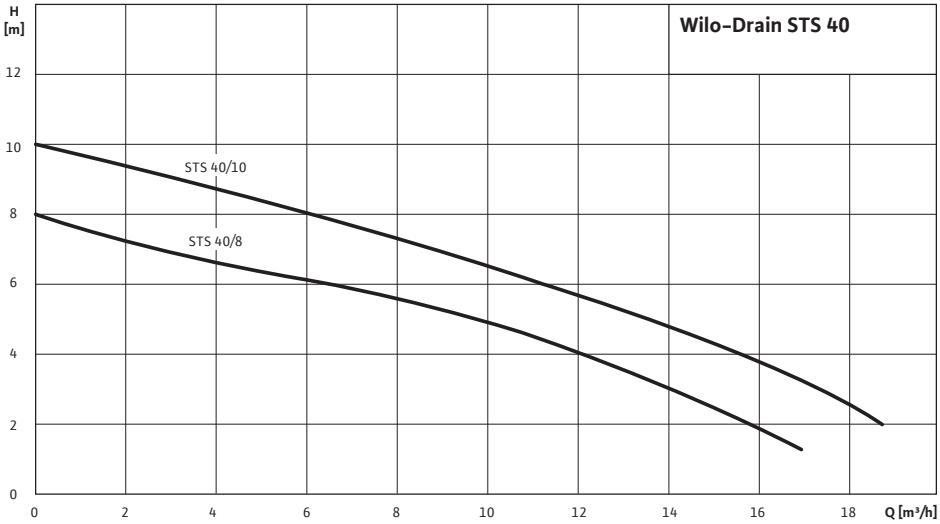

Оснащение/функция: Wilo-Drain STS 40

Конструкция	
Не боится затопления	•
Однолопастное рабочее колесо	–
Свободновихревое рабочее колесо	•
Многолопастное рабочее колесо	–
Открытое многолопастное рабочее колесо	–
Режущий механизм	–
Взмучивающее устройство	–
Камера сжатия	•
Камера утечек	–
Уплотнение со стороны двигателя, скользящее торцевое уплотнение	–
Уплотнение со стороны двигателя, манжетное уплотнение вала	•
Уплотнение со стороны перекачиваемой жидкости, скользящее торцевое уплотнение	•
Однофазный электродвигатель	•
Трехфазный электродвигатель	•
Прямой пуск	•
Пуск по схеме звезда-треугольник	–
Эксплуатация частотного преобразователя	–
Сухой электродвигатель	•
Мотор с масляным охлаждением	–
Сухой мотор с циркуляционным охлаждением	–
Применение	
Стационарная установка в погруженном состоянии	–
Мобильная установка в погруженном состоянии	•
Стационарная установка в непогруженном состоянии	–
Мобильная установка в непогруженном состоянии	–
Оснащение/функции	
Контроль герметичности мотора	–
Контроль камеры уплотнений	–
Контроль камеры утечек	–
Контроль температуры двигателя биметалл	•
Контроль температуры двигателя PTC	–
Взрывозащита	–
Поплавковый выключатель	Исполнение A
Коробка конденсатора при 1~230 В	Встроен
Готовность к подключению	1~
Материалы	
Корпус насоса	Серый чугун
Рабочее колесо	Серый чугун
Корпус мотора	Нержавеющая сталь

• = имеется; – = не имеется; o = опционально

Перечень оборудования: Wilo-Drain STS 40

Тип насоса	Подключение к сети	Макс. расход	Макс. напор	Номинальный ток	Номинальная мощность мотора	Макс. глубина погружения	Арт.-№
		Q_{max} / м³/ч	H_{max} / м	I_N / А	P_2 / кВт		
STS 40/8-A	1~230 V, 50 Hz	15	8	4	0,6	5	2065868
STS 40/8	1~230 V, 50 Hz	15	8	4	0,6	5	2065866
STS 40/8	3~400 V, 50 Hz	15	8	2	0,6	5	2065870
STS 40/10-A	1~230 V, 50 Hz	20	10	4	0,75	5	2065874
STS 40/10	1~230 V, 50 Hz	20	10	4	0,75	5	2065872
STS 40/10	3~400 V, 50 Hz	20	10	2	0,75	5	2065876

Лист данных: Wilo-Drain STS 40/8-A (1~230 В)

Характеристики Wilo-Drain STS 40 - 50 Гц - 2900 об/мин

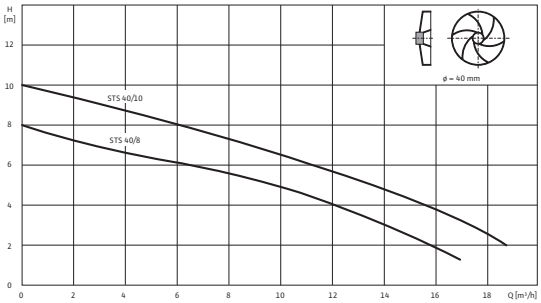

Характеристики согласно ISO 9906, приложение A

Габаритный чертеж Wilo-Drain STS 40/8-A (1~230V)

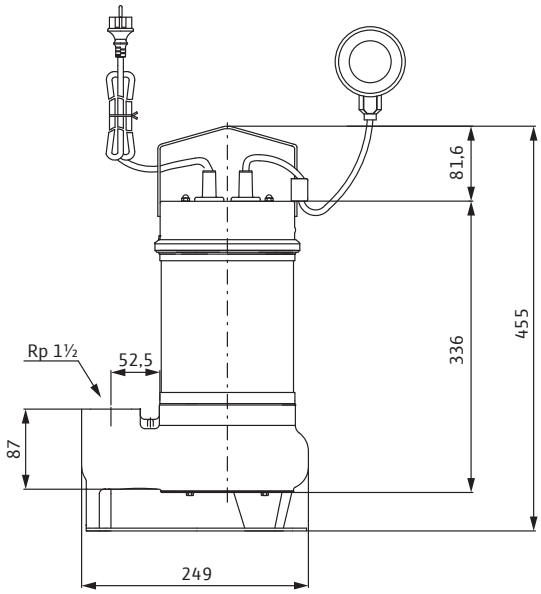

Агрегат		
Макс. напор	H_{max}	8,0 M
Макс. расход	Q_{max}	15,0 м³/ч
Напорный патрубок		R 1½
Максимальное рабочее давление	p_{max}	2 бар
Свободный сферический проход		40 мм
Режим работы (в погруженном состоянии)		S1
Режим работы (в непогруженном состоянии)		–
Макс. глубина погружения		5 м
Степень защиты		IP 68
Температура перекачиваемой жидкости	T	+3 ... +35 °C
Вес, прим.	m	20,2 кг
Данные мотора		
Подключение к сети		1~230 V, 50 Hz
Номинальный ток	I_N	3,6 A
Номинальная мощность мотора	P_2	0,6 кВт
Потребляемая мощность	P_1	0,8 кВт
Коэффициент мощности	$\cos \varphi$	0,99
Тип пуска		Прямой
Частота вращения	n	2900 об/мин
Коэффициент полярности		2
Класс изоляции		B
Рекомендованная частота включений		20 1/ч
Макс. частота включений		50 1/ч
Допустимый перепад напряжения		±10 %
Кабель		
Длина соединительного кабеля		10 м
Тип кабеля		H07RN-F
сечение кабеля		3G1 мм²
Тип соединения кабеля		Разъемный
Тип штекера		С защитным контактом
Оснащение/функции		
Поплавковый выключатель		•

Лист данных: Wilo-Drain STS 40/8-A (1~230 В)

Защита мотора	WSK
материал	
Статическое уплотнение	NBR
Рабочее колесо	1.4301 [AISI304]
Уплотнение со стороны мотора	NBR
Скользящее торцевое уплотнение	графит/керамика
Корпус мотора	1.4301
Корпус насоса	EN-GJL-250
Вал насоса	1.4404 [AISI316L]
Данные для заказа	
Изделие	Wilo
Арт.-№	2065868
Номер EAN	4016322869993
Ценовая группа	PG7

Лист данных: Wilo-Drain STS 40/8 (1~230 В)

Характеристики Wilo-Drain STS 40 - 50 Гц - 2900 об/мин

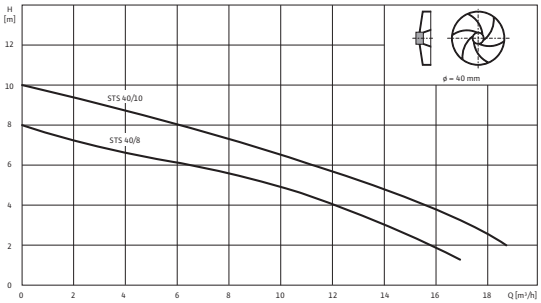

Характеристики согласно ISO 9906, приложение A

Габаритный чертеж Wilo-Drain STS 40/8 (1~230V)

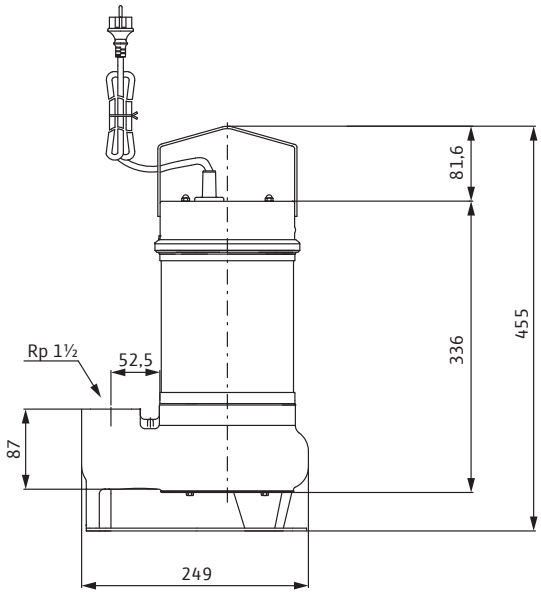

Агрегат		
Макс. напор	H_{max}	8,0 M
Макс. расход	Q_{max}	15,0 м³/ч
Напорный патрубок		R 1½
Максимальное рабочее давление	p_{max}	2 бар
Свободный сферический проход		40 мм
Режим работы (в погруженном состоянии)		S1
Режим работы (в непогруженном состоянии)		–
Макс. глубина погружения		5 м
Степень защиты		IP 68
Температура перекачиваемой жидкости	T	+3 ... +35 °C
Вес, прим.	m	20,0 кг
Данные мотора		
Подключение к сети		1~230 V, 50 Hz
Номинальный ток	I_N	3,6 A
Номинальная мощность мотора	P_2	0,6 кВт
Потребляемая мощность	P_1	0,8 кВт
Коэффициент мощности	$\cos\varphi$	0,99
Тип пуска		Прямой
Частота вращения	n	2900 об/мин
Коэффициент полярности		2
Класс изоляции		B
Рекомендованная частота включений		20 1/ч
Макс. частота включений		50 1/ч
Допустимый перепад напряжения		±10 %
Кабель		
Длина соединительного кабеля		10 м
Тип кабеля		H07RN-F
сечение кабеля		3G1 мм²
Тип соединения кабеля		Разъемный
Тип штекера		С защитным контактом
Оснащение/функции		
Поплавковый выключатель		–

Лист данных: Wilo-Drain STS 40/8 (1~230 В)

Защита мотора	WSK
материал	
Статическое уплотнение	NBR
Рабочее колесо	1.4301 [AISI304]
Уплотнение со стороны мотора	NBR
Скользящее торцевое уплотнение	графит/керамика
Корпус мотора	1.4301
Корпус насоса	EN-GJL-250
Вал насоса	1.4404 [AISI316L]
Данные для заказа	
Изделие	Wilo
Арт.-№	2065866
Номер EAN	4016322869979
Ценовая группа	PG7

Лист данных: Wilo-Drain STS 40/10-A (1~230 В)

Характеристики Wilo-Drain STS 40 - 50 Гц - 2900 об/мин

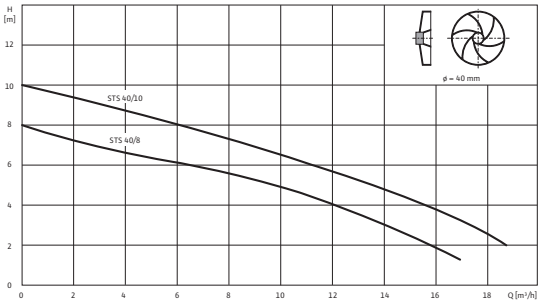

Характеристики согласно ISO 9906, приложение A

Габаритный чертеж Wilo-Drain STS 40/10-A (1~230V)

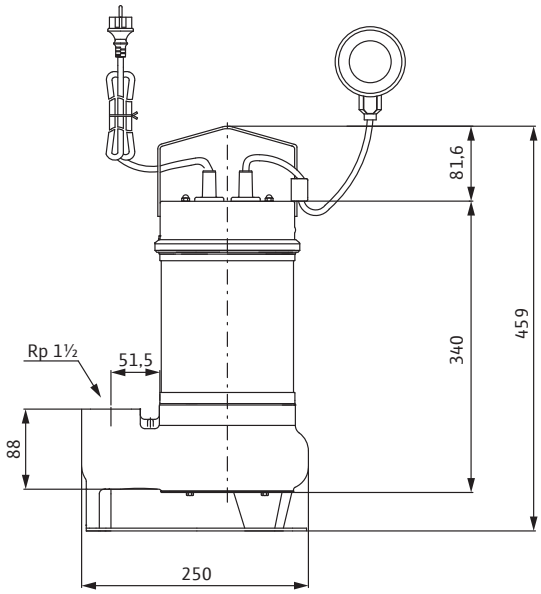

Агрегат		
Макс. напор	H_{max}	10,0 M
Макс. расход	Q_{max}	20,0 м³/ч
Напорный патрубок		R 1½
Максимальное рабочее давление	p_{max}	2 бар
Свободный сферический проход		40 мм
Режим работы (в погруженном состоянии)		S1
Режим работы (в непогруженном состоянии)		–
Макс. глубина погружения		5 м
Степень защиты		IP 68
Температура перекачиваемой жидкости	T	+3 ... +35 °C
Вес, прим.	m	20,2 кг

Данные мотора		
Подключение к сети		1~230 V, 50 Hz
Номинальный ток	I_N	4,5 A
Номинальная мощность мотора	P_2	0,75 кВт
Потребляемая мощность	P_1	1,0 кВт
Коэффициент мощности	$\cos \varphi$	0,97
Тип пуска		Прямой
Частота вращения	n	2900 об/мин
Коэффициент полярности		2
Класс изоляции		B
Рекомендованная частота включений		20 1/ч
Макс. частота включений		50 1/ч
Допустимый перепад напряжения		±10 %

Кабель	
Длина соединительного кабеля	10 м
Тип кабеля	H07RN-F
сечение кабеля	3G1 мм²
Тип соединения кабеля	Разъемный
Тип штекера	С защитным контактом

Оснащение/функции	
Поплавковый выключатель	•

Защита мотора	WSK
материал	
Статическое уплотнение	NBR
Рабочее колесо	1.4301 [AISI304]
Уплотнение со стороны мотора	NBR
Скользящее торцевое уплотнение	графит/керамика
Корпус мотора	1.4301
Корпус насоса	EN-GJL-250
Вал насоса	1.4404 [AISI316L]
Данные для заказа	
Изделие	Wilo
Арт.-№	2065874
Номер EAN	4016322870159
Ценовая группа	PG7

Лист данных: Wilo-Drain STS 40/10 (1~230 В)

Характеристики Wilo-Drain STS 40 - 50 Гц - 2900 об/мин

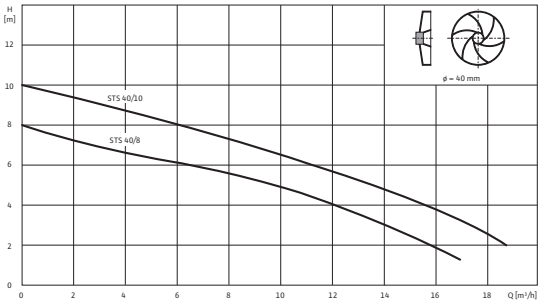

Характеристики согласно ISO 9906, приложение A

Габаритный чертеж Wilo-Drain STS 40/10 (1~230V)

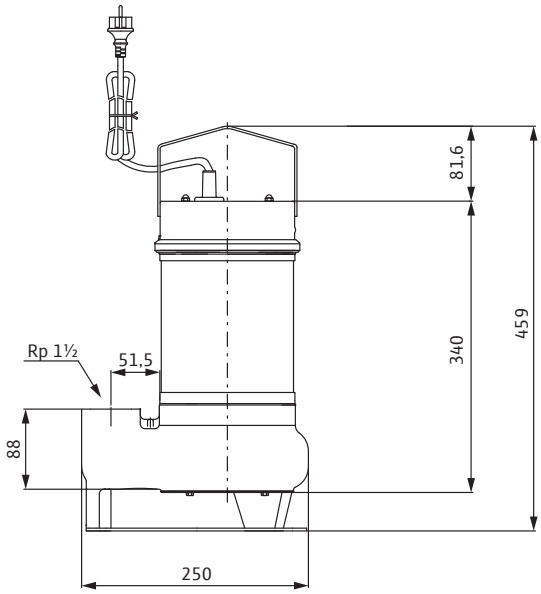

Агрегат		
Макс. напор	H_{max}	10,0 M
Макс. расход	Q_{max}	20,0 м³/ч
Напорный патрубок		R 1½
Максимальное рабочее давление	p_{max}	2 бар
Свободный сферический проход		40 мм
Режим работы (в погруженном состоянии)		S1
Режим работы (в непогруженном состоянии)		–
Макс. глубина погружения		5 м
Степень защиты		IP 68
Температура перекачиваемой жидкости	T	+3 ... +35 °C
Вес, прим.	m	20,0 кг
Данные мотора		
Подключение к сети		1~230 V, 50 Hz
Номинальный ток	I_N	4,5 A
Номинальная мощность мотора	P_2	0,75 кВт
Потребляемая мощность	P_1	1,0 кВт
Коэффициент мощности	$\cos \varphi$	0,97
Тип пуска		Прямой
Частота вращения	n	2900 об/мин
Коэффициент полярности		2
Класс изоляции		B
Рекомендованная частота включений		20 1/ч
Макс. частота включений		50 1/ч
Допустимый перепад напряжения		±10 %
Кабель		
Длина соединительного кабеля		10 м
Тип кабеля		H07RN-F
сечение кабеля		3G1 мм²
Тип соединения кабеля		Разъемный
Тип штекера		С защитным контактом
Оснащение/функции		
Поплавковый выключатель		–

Лист данных: Wilo-Drain STS 40/10 (1~230 В)

Защита мотора	WSK
материал	
Статическое уплотнение	NBR
Рабочее колесо	1.4301 [AISI304]
Уплотнение со стороны мотора	NBR
Скользящее торцевое уплотнение	графит/керамика
Корпус мотора	1.4301
Корпус насоса	EN-GJL-250
Вал насоса	1.4404 [AISI316L]
Данные для заказа	
Изделие	Wilo
Арт.-№	2065872
Номер EAN	4016322870036
Ценовая группа	PG7

Лист данных: Wilo-Drain STS 40/8 (3~400 В)

Характеристики Wilo-Drain STS 40 - 50 Гц - 2900 об/мин

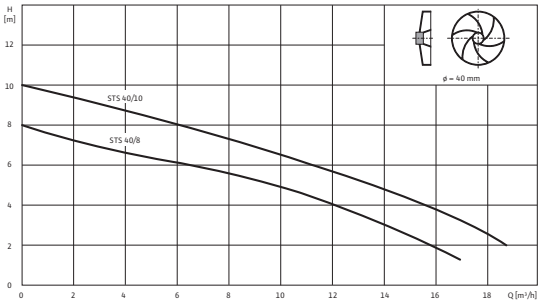

Характеристики согласно ISO 9906, приложение A

Габаритный чертеж Wilo-Drain STS 40/8 (3~400V)

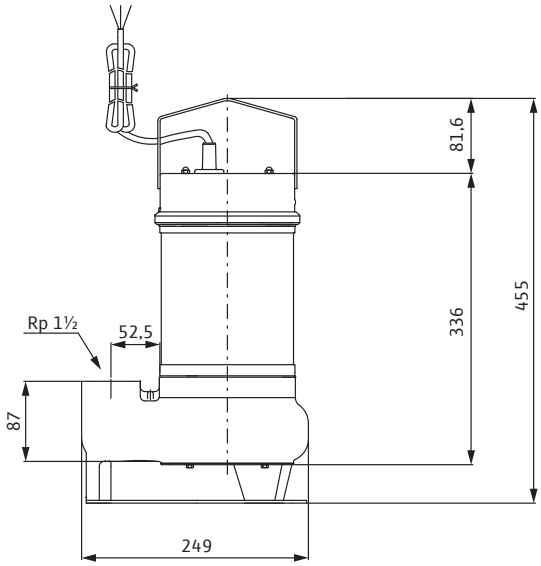

Агрегат		
Макс. напор	H_{max}	8,0 M
Макс. расход	Q_{max}	15,0 м³/ч
Напорный патрубок		R 1½
Максимальное рабочее давление	p_{max}	2 бар
Свободный сферический проход		40 мм
Режим работы (в погруженном состоянии)		S1
Режим работы (в непогруженном состоянии)		–
Макс. глубина погружения		5 м
Степень защиты		IP 68
Температура перекачиваемой жидкости	T	+3 ... +35 °C
Вес, прим.	m	20,0 кг

Данные мотора		
Подключение к сети		3~400 V, 50 Hz
Номинальный ток	I_N	1,7 A
Номинальная мощность мотора	P_2	0,6 кВт
Потребляемая мощность	P_1	0,8 кВт
Тип пуска		Прямой
Частота вращения	n	2900 об/мин
Коэффициент полярности		2
Класс изоляции		B
Рекомендованная частота включений		20 1/ч
Макс. частота включений		50 1/ч
Допустимый перепад напряжения		±10 %

Кабель	
Длина соединительного кабеля	10 м
Тип кабеля	H07RN-F
сечение кабеля	4G1 мм²
Тип соединения кабеля	Разъемный
Тип штекера	–

Оснащение/функции	
Поплавковый выключатель	–
Защита мотора	WSK

Лист данных: Wilo-Drain STS 40/8 (3~400 В)

материал	
Статическое уплотнение	NBR
Рабочее колесо	1.4301 [AISI304]
Уплотнение со стороны мотора	NBR
Скользящее торцевое уплотнение	графит/керамика
Корпус мотора	1.4301
Корпус насоса	EN-GJL-250
Вал насоса	1.4404 [AISI316L]

Данные для заказа	
Изделие	Wilo
Арт.-№	2065870
Номер EAN	4016322870012
Ценовая группа	PG7

Лист данных: Wilo-Drain STS 40/10 (3~400 В)

Характеристики Wilo-Drain STS 40 - 50 Гц - 2900 об/мин

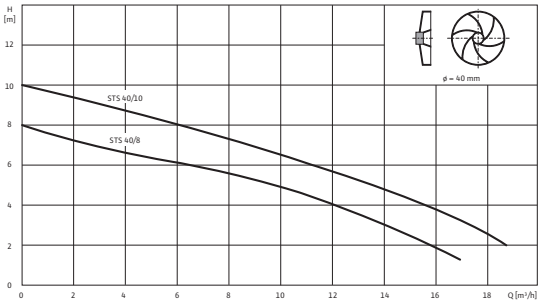

Характеристики согласно ISO 9906, приложение A

Габаритный чертеж Wilo-Drain STS 40/10 (3~400V)

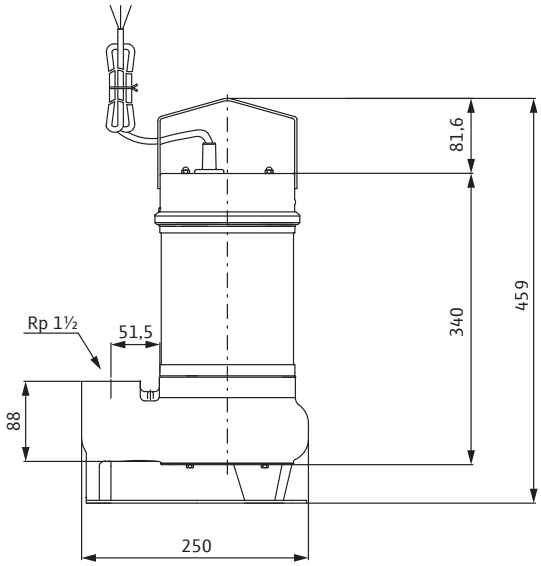

Агрегат		
Макс. напор	H_{max}	10,0 M
Макс. расход	Q_{max}	20,0 м³/ч
Напорный патрубок		Rp 1½
Максимальное рабочее давление	p_{max}	2 бар
Свободный сферический проход		40 мм
Режим работы (в погруженном состоянии)		S1
Режим работы (в непогруженном состоянии)		–
Макс. глубина погружения		5 м
Степень защиты		IP 68
Температура перекачиваемой жидкости	T	+3 ... +35 °C
Вес, прим.	m	20,0 кг

Данные мотора		
Подключение к сети		3~400 V, 50 Hz
Номинальный ток	I_N	2,0 A
Номинальная мощность мотора	P_2	0,75 кВт
Потребляемая мощность	P_1	0,92 кВт
Тип пуска		Прямой
Частота вращения	n	2900 об/мин
Коэффициент полярности		2
Класс изоляции		B
Рекомендованная частота включений		20 1/ч
Макс. частота включений		50 1/ч
Допустимый перепад напряжения		±10 %

Кабель	
Длина соединительного кабеля	10 м
Тип кабеля	H07RN-F
сечение кабеля	4G1 мм²
Тип соединения кабеля	Разъемный
Тип штекера	–

Оснащение/функции	
Поплавковый выключатель	–
Защита мотора	WSK

материал	
Статическое уплотнение	NBR
Рабочее колесо	1.4301 [AISI304]
Уплотнение со стороны мотора	NBR
Скользящее торцевое уплотнение	графит/керамика
Корпус мотора	1.4301
Корпус насоса	EN-GJL-250
Вал насоса	1.4404 [AISI316L]

Данные для заказа	
Изделие	Wilo
Арт.-№	2065876
Номер EAN	4016322870173
Ценовая группа	PG7