Описание серии: Wilo-Comfort-Vario COR MHIE.../VR

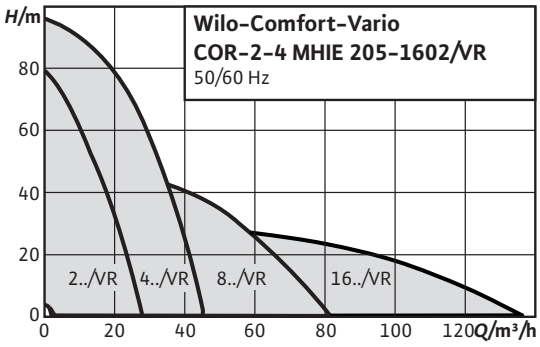

Тип
Установка повышения давления с 2–4 параллельно включаемыми, нормальновсасывающими высоконапорными центробежными насосами из нержавеющей стали с частотнорегулируемыми моторами

Применение
- Полностью автоматическое водоснабжение и повышение давления в жилых, офисных и административных зданиях, гостиницах, больницах, торговых комплексах и различных промышленных объектах
- Перекачивание питьевой и хозяйственной воды, охлаждающей воды, воды для пожаротушения и т. д., которая ни химически, ни механические не разрушает используемые материалы и не содержит абразивных и длинноволокнистых включений

Обозначение

Пример:	Wilo-COR-3 MHIE 406/VR
COR	Компактная установка повышения давления со встроенным регулятором частоты вращения
3	Число насосов
MHIE	Серия насосов
4	Номинальный объемный расход одинарного насоса [м³/ч]
06	Число секций одинарного насоса
VR	Блок регулирования; VR = регулятор Vario

Особенности/преимущества продукции
- Компактная система с оптимальным соотношением цены и качества благодаря применению высоконапорных центробежных насосов из нержавеющей стали серии MHIE со встроенными частотными преобразователями с воздушным охлаждением
- Чрезвычайно широкий диапазон регулирования
- Встроенная полная защита двигателя с термодатчиком (PTC)
- Встроенная система распознавания сухого хода с автоматическим отключением при отсутствии воды посредством регулирующей электроники электродвигателя

Технические характеристики
- Подключение к 3-фазной сети 400 В ± 10 %, 50 Гц; 3~380/440 В ±10 %, 60 Гц, в зависимости от типа также к 1-фазной сети 230 В, 50/60 Гц (другие исполнения по заказу)
- Температура перекачиваемой жидкости макс. 50 °C (по заказу 70 °C)
- Макс. температура окружающей среды 40 °C
- Рабочее давление 16 бар
- Входное давление 10 бар
- Номинальный диаметр для подсоединения со стороны конечного

Оснащение/функции
- 2-–4 насоса на установку
- Бесступенчатый режим регулирования за счет насосов со встроенным частотным преобразователем
- Детали, находящиеся в контакте с перекачиваемой жидкостью, устойчивы к коррозии
- Оцинкованная фундаментная рама с регулируемыми по высоте виброгасителями для звукоизоляции
- Запорная арматура на стороне всасывания и с напорной стороны каждого насоса
- Обратный клапан с напорной стороны
- Мембранный напорный бак 8 л, PN16, с напорной стороны
- Датчик давления со стороны отводящего трубопровода
- Манометр со стороны подводящего трубопровода, приобретается опционально
- Манометр со стороны отводящего трубопровода
- Предохранитель, срабатывающий при недостатке воды, приобретается опционально

Описание/конструкция
- Фундаментная рама: оцинкованная с регулируемыми по высоте вибропоглощающими опорами, обеспечивающими хорошую изоляцию корпусного шума. Другие исполнения – по запросу.
- Разводка трубопроводов: полная разводка трубопроводов из нержавеющей стали, применяемая для подсоединения трубопроводов из любых материалов, используемых в оборудовании для зданий и сооружений; разводка трубопроводов рассчитана в соответствии с общей гидравлической мощностью установки повышения давления.
- Насосы: применяется от 2 до 4 параллельно подключенных насосов серий MHIE 2.., 4.., 8.. и 16... Частотные преобразователи, смонтированные на моторе насоса, обеспечивают для каждого насоса данных серий бесступенчатый режим регулирования. Все детали этих насосов, контактирующие с перекачиваемой средой, выполнены из нержавеющей стали.
- Арматура: каждый насос на стороне всасывания и с напорной стороны оснащен шаровой запорной арматурой со знаком технического контроля DVGW или кольцевыми запорными клапанами и, с напорной стороны, клапаном обратного течения с допуском DVGW.
- Мембранный напорный бак: 8 л/PN 16, расположен со стороны конечного давления, с мембраной из бутилового каучука, отвечающей требованиям закона о безопасности пищевых продуктов. В целях осмотра и проверки оснащен запорным шаровым краном, системой опорожнения и проточной арматурой согласно DIN 4807
- Датчик давления: от 4 до 20 мА, расположен со стороны конечного давления для задействования центрального регулятора Comfort-Vario

Описание серии: Wilo-Comfort-Vario COR MHIE.../VR

давления R 2" - DN 250
- Номинальный внутренний диаметр для подсоединения со стороны подвода R 2"- DN 250
- Диапазон частоты вращения 1200 - 3770 об/мин
- Класс защиты IP 54
- Предохранители A, AC 3 со стороны сети в соответствии с мощностью мотора и предписаниями предприятия электроснабжения
- Допустимые перекачиваемые среды (другие среды по запросу):
  - охлаждающая вода;
  - питьевая и техническая вода;
  - вода для пожаротушения (заполненный трубопровод; для незаполненного трубопровода по запросу - следовать отдельным предписаниям стандартов DIN 1988 (EN 806) и противопожарной службы!).
- Индикация давления: со стороны входного и конечного давления с помощью манометра ø 63 мм; дополнительная цифровая индикация конечного давления на буквенно-цифровом ЖК-дисплее регулятора Comfort-Vario
- Регулятор: в серийном исполнении установка оснащается Vario-регулятором VR.

Материалы
- Рабочие колеса из нержавеющей стали 1.4301/1.4404
- Секции из нержавеющей стали 1.4301/1.4404
- Корпус насоса из нержавеющей стали 1.4301/1.4404
- Вал нержавеющая сталь 1.4404
- Уплотнения EPDM (EP851)/FKM (Viton)
- Крышка корпуса из нержавеющей стали 1.4301/1.4404
- Нижняя часть корпуса из нержавеющей стали 1.4404
- Скользящее торцевое уплотнение из карбида вольфрама/графита
- Напорный кожух из нержавеющей стали 1.4301/1.4404
- Подшипники из карбида вольфрама
- Основание насоса из алюминия

Объем поставки
- Монтируемая на заводе-изготовителе, проверенная на безотказность работы и герметичность, готовая к подключению установка повышения давления
- Упаковка
- Инструкция по монтажу и эксплуатации

Указания по выбору и монтажу

Редукционный клапан

Колебания входного давления компенсируются посредством встроенной в каждый насос системы регулирования частоты вращения до тех пор, пока их амплитуда не превысит разности между заданным значением давления и нулевым напором одного насоса при минимальной частоте вращения (на частоте 20 или 25 Гц). Если амплитуда колебаний выше указанной разности давлений, то на входе установки необходим монтаж редукционного клапана

Устройство защитного отключения при перепаде напряжения

При установке устройств защитного отключения при перепаде напряжения в сочетании с частотными преобразователями необходимо учитывать, что только универсальная защита отключения соответствует стандартам DIN/VDE 0664

Входное давление

При выборе установки следует учитывать максимально допустимое входное давление (см. технические характеристики). Макс. входное давление рассчитывается как максимальное рабочее давление установки за вычетом макс. высоты подачи насоса при Q = 0

Рабочее поле: Wilo-Comfort-Vario COR MHIE.../VR

Характеристики

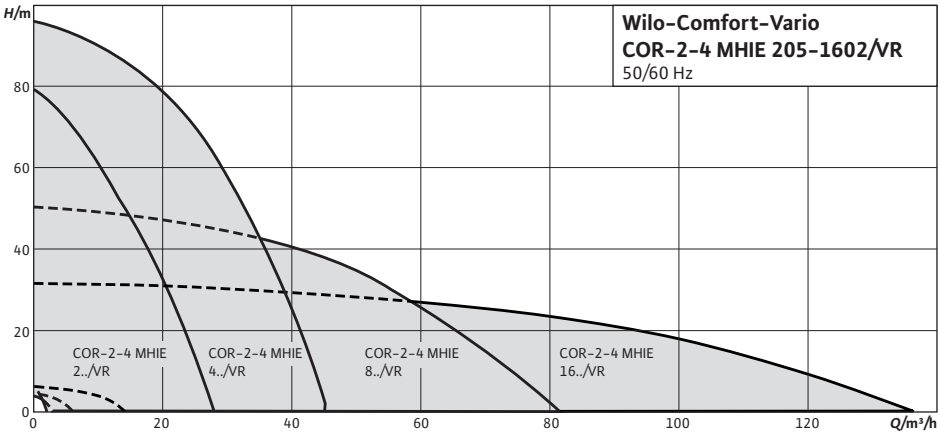

Перечень оборудования: Wilo-Comfort-Vario COR MHIE.../VR

Тип	Подключение к сети	Номинальное давление	Control	Мощность установки без резервного насоса	Число секций	Кол. рабочих насосов	Количество резервных насосов	Вес, прим.	№ арт.
								т / кг	
COR-2 MHIE 205/VR	3~400 В, 50/60 Гц	PN 10	с частотным преобразователем	4	5	1	1	82	2523158
COR-2 MHIE 205EM/VR	1~230 В, 50/60 Гц	PN 10	с частотным преобразователем	4	5	1	1	84	2516574
COR-2 MHIE 403/VR	3~400 В, 50/60 Гц	PN 10	с частотным преобразователем	6	3	1	1	78	2523159
COR-2 MHIE 403EM/VR	1~230 В, 50/60 Гц	PN 10	с частотным преобразователем	6	3	1	1	80	2516575
COR-2 MHIE 406/VR	3~400 В, 50/60 Гц	PN 10	с частотным преобразователем	6	6	1	1	96	2523160
COR-2 MHIE 803/VR	3~400 В, 50/60 Гц	PN 10	с частотным преобразователем	13	3	1	1	102	2523161
COR-2 MHIE 1602/VR	3~400 В, 50/60 Гц	PN 10	с частотным преобразователем	20	2	1	1	113	2523162
COR-3 MHIE 205/VR	3~400 В, 50/60 Гц	PN 10	с частотным преобразователем	8	5	2	1	112	2523163
COR-3 MHIE 205EM/VR	1~230 В, 50/60 Гц	PN 10	с частотным преобразователем	8	5	2	1	115	2516576
COR-3 MHIE 403/VR	3~400 В, 50/60 Гц	PN 10	с частотным преобразователем	12	3	2	1	115	2523164
COR-3 MHIE 403EM/VR	1~230 В, 50/60 Гц	PN 10	с частотным преобразователем	12	3	2	1	111	2516577
COR-3 MHIE 406/VR	3~400 В, 50/60 Гц	PN 10	с частотным преобразователем	12	6	2	1	133	2523165
COR-3 MHIE 803/VR	3~400 В, 50/60 Гц	PN 10	с частотным преобразователем	26	3	2	1	142	2523166
COR-3 MHIE 1602/VR	3~400 В, 50/60 Гц	PN 10	с частотным преобразователем	40	2	2	1	163	2523167
COR-4 MHIE 205/VR	3~400 В, 50/60 Гц	PN 10	с частотным преобразователем	12	5	3	1	143	2523168
COR-4 MHIE 205EM/VR	1~230 В, 50/60 Гц	PN 10	с частотным преобразователем	12	5	3	1	147	2516578
COR-4 MHIE 403/VR	3~400 В, 50/60 Гц	PN 10	с частотным преобразователем	18	3	3	1	139	2523169
COR-4 MHIE 403EM/VR	1~230 В, 50/60 Гц	PN 10	с частотным преобразователем	18	3	3	1	146	2516579
COR-4 MHIE 406/VR	3~400 В, 50/60 Гц	PN 10	с частотным преобразователем	18	6	3	1	182	2523170

Перечень оборудования: Wilo-Comfort-Vario COR MHIE.../VR

Тип	Подключение к сети	Номинальное давление	Control	Мощность установки без резервного насоса	Число секций	Кол. рабочих насосов	Количество резервных насосов	Вес, прим.	№ арт.
								т / кг	
COR-4 MHIE 803/VR	3~400 В, 50/60 Гц	PN 10	с частотным преобразователем	39	3	3	1	182	2523171
COR-4 MHIE 1602/VR	3~400 В, 50/60 Гц	PN 10	с частотным преобразователем	60	2	3	1	204	2523172

Лист данных: Wilo-Comfort-Vario COR-2 MHIE 205/VR (3~400 В, 50/60 Гц)

Характеристики

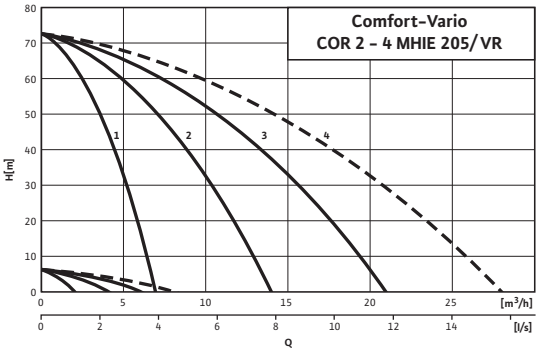

Указание:
Установки водоснабжения питьевой водой согласно DIN 1988, часть 5 должны быть оснащены резервным насосом.

Выбор с резервным насосом по рабочему полю:

1

2-насосная установка

2

3-насосная установка

3

4-насосная установка

4

Следует выбирать установку со следующим по размеру насосом

Если резервный насос не используется, номер рабочего поля соответствует количеству насосов, которые требуются для достижения максимальной производительности установки.

Габаритный чертеж

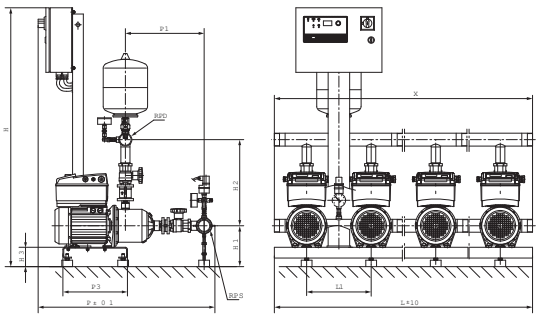

Приведены примеры установок.
Принадлежности (заказываются отдельно): Опционный комплект WMS для защиты от сухого хода
Поверхность для установки: ровная и горизонтальная
Место установки: сухое, хорошо проветриваемое и защищенное от замерзания

Допустимая перекачиваемая среда (другие среды по запросу)		
Охлаждающая вода		•
питьевая и техническая вода;		•
Вода для систем пожаротушения (заполненный трубопровод; для незаполненного трубопровода – по запросу*)		•
Мощность		
Частота вращения	n	1160 – 3500 об/мин
Макс. температура перекачиваемой жидкости	T	50 °C
Температура окружающей среды, макс.	T	40 °C
Максимальное рабочее давление	p_{max}	10 бар
Входное давление	$p_{макс.}$	6 бар
Номинальные внутренние диаметры трубы на стороне всасывания	RPS	R 2
Номинальные внутренние диаметры трубы с напорной стороны	RPD	R 2
Число секций		5
Количество резервных насосов		1
Кол. рабочих насосов		1
Мотор		
Класс изоляции		F
Степень защиты		IP 54
Подключение к сети		3~400 В, 50/60 Гц
Номинальная мощность мотора	P_2	1,10 кВт
Номинальный ток 3~400 В, 50 Гц	I_N	3,30 A
Nominal current 3~380 V, 60 Hz	I	3,40 A
Nominal current 3~440 V, 60 Hz	I	3,20 A
КПД мотора	$\eta_{m\ 50\%}$	79,0 %
КПД мотора	$\eta_{m\ 75\%}$	82,0 %
КПД мотора	$\eta_{m\ 100\%}$	82,5 %

Лист данных: Wilo-Comfort-Vario COR-2 MHIE 205/VR (3~400 В, 50/60 Гц)

Материалы		
Корпус насоса		1.4301 [AISI304]
Вал насоса		1.4301 [AISI304]
Рабочее колесо		1.4301 [AISI304]
Статическое уплотнение		EPDM
Mechanical seal		BQ1E3GG
Подключения		
Номинальные внутренние диаметры трубы на стороне всасывания	*RPS*	R 2
Номинальные внутренние диаметры трубы с напорной стороны	*RPD*	R 2
Данные для заказа		
Изделие		Wilo
Тип		COR-2 MHIE 205/VR
Арт.-№		2523158
Вес, прим.	*m*	82 кг

• = имеется, - = отсутствует

*** Примечание по стандартам и предписаниям:**
Следовать отдельным предписаниям стандартов DIN 1988 (EN 806) и противопожарной службы!

Указание по перекачиваемым средам:
Допустимой перекачиваемой средой является вода, не содержащая абразивных и длинноволокнистых частиц и не оказывающая химического и механического воздействия на применяемые материалы.

Лист данных: Wilo-Comfort-Vario COR-2 MHIE 403/VR (3~400 В, 50/60 Гц)

Характеристики

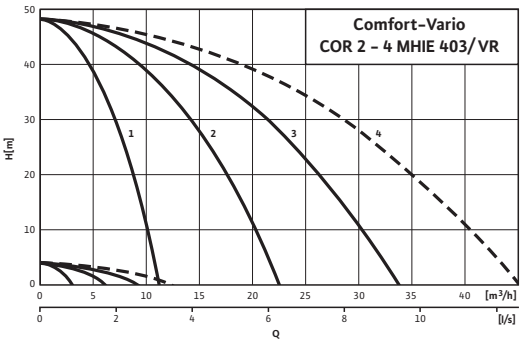

Указание:
Установки водоснабжения питьевой водой согласно DIN 1988, часть 5 должны быть оснащены резервным насосом.

Выбор с резервным насосом по рабочему полю:

1

2-насосная установка

2

3-насосная установка

3

4-насосная установка

4

Следует выбирать установку со следующим по размеру насосом

Если резервный насос не используется, номер рабочего поля соответствует количеству насосов, которые требуются для достижения максимальной производительности установки.

Габаритный чертеж

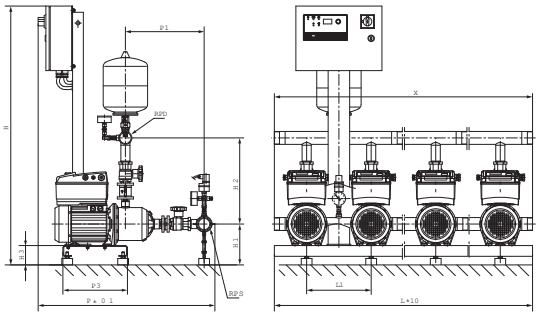

Приведены примеры установок.
Принадлежности (заказываются отдельно): Опционный комплект WMS для защиты от сухого хода
Поверхность для установки: ровная и горизонтальная
Место установки: сухое, хорошо проветриваемое и защищенное от замерзания

Допустимая перекачиваемая среда (другие среды по запросу)		
Охлаждающая вода		•
питьевая и техническая вода;		•
Вода для систем пожаротушения (заполненный трубопровод; для незаполненного трубопровода – по запросу*)		•
Мощность		
Частота вращения	n	1160 – 3500 об/мин
Макс. температура перекачиваемой жидкости	T	50 °C
Температура окружающей среды, макс.	T	40 °C
Максимальное рабочее давление	p_{max}	10 бар
Входное давление	$p_{макс.}$	6 бар
Номинальные внутренние диаметры трубы на стороне всасывания	RPS	R 2
Номинальные внутренние диаметры трубы с напорной стороны	RPD	R 2
Число секций		3
Количество резервных насосов		1
Кол. рабочих насосов		1
Мотор		
Класс изоляции		F
Степень защиты		IP 54
Подключение к сети		3~400 В, 50/60 Гц
Номинальная мощность мотора	P_2	1,10 кВт
Номинальный ток 3~400 В, 50 Гц	I_N	3,30 A
Nominal current 3~380 V, 60 Hz	I	3,40 A
Nominal current 3~440 V, 60 Hz	I	3,20 A
КПД мотора	$\eta_{m\ 50\%}$	79,0 %
КПД мотора	$\eta_{m\ 75\%}$	82,0 %
КПД мотора	$\eta_{m\ 100\%}$	82,5 %

Лист данных: Wilo-Comfort-Vario COR-2 MHIE 403/VR (3~400 В, 50/60 Гц)

Материалы		
Корпус насоса		1.4301 [AISI304]
Вал насоса		1.4301 [AISI304]
Рабочее колесо		1.4301 [AISI304]
Статическое уплотнение		EPDM
Mechanical seal		BQ1E3GG
Подключения		
Номинальные внутренние диаметры трубы на стороне всасывания	*RPS*	R 2
Номинальные внутренние диаметры трубы с напорной стороны	*RPD*	R 2
Данные для заказа		
Изделие		Wilo
Тип		COR-2 MHIE 403/VR
Арт.-№		2523159
Вес, прим.	*m*	78 кг

• = имеется, - = отсутствует

*** Примечание по стандартам и предписаниям:**
Следовать отдельным предписаниям стандартов DIN 1988 (EN 806) и противопожарной службы!

Указание по перекачиваемым средам:
Допустимой перекачиваемой средой является вода, не содержащая абразивных и длинноволокнистых частиц и не оказывающая химического и механического воздействия на применяемые материалы.

Лист данных: Wilo-Comfort-Vario COR-2 MHIE 406/VR (3~400 В, 50/60 Гц)

Характеристики

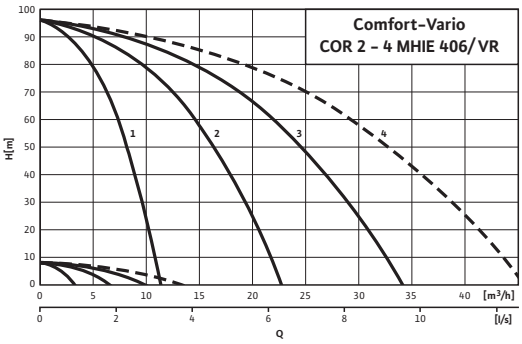

Указание:
Установки водоснабжения питьевой водой согласно DIN 1988, часть 5 должны быть оснащены резервным насосом.

Выбор с резервным насосом по рабочему полю:

1

2-насосная установка

2

3-насосная установка

3

4-насосная установка

4

Следует выбирать установку со следующим по размеру насосом

Если резервный насос не используется, номер рабочего поля соответствует количеству насосов, которые требуются для достижения максимальной производительности установки.

Габаритный чертеж

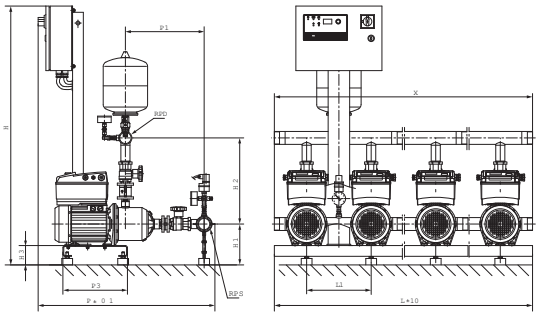

Приведены примеры установок.
Принадлежности (заказываются отдельно): Опционный комплект WMS для защиты от сухого хода
Поверхность для установки: ровная и горизонтальная
Место установки: сухое, хорошо проветриваемое и защищенное от замерзания

Допустимая перекачиваемая среда (другие среды по запросу)		
Охлаждающая вода		•
питьевая и техническая вода;		•
Вода для систем пожаротушения (заполненный трубопровод; для незаполненного трубопровода – по запросу*)		•
Мощность		
Частота вращения	n	1160 – 3500 об/мин
Макс. температура перекачиваемой жидкости	T	50 °C
Температура окружающей среды, макс.	T	40 °C
Максимальное рабочее давление	p_{max}	10 бар
Входное давление	$p_{макс.}$	6 бар
Номинальные внутренние диаметры трубы на стороне всасывания	RPS	R 2
Номинальные внутренние диаметры трубы с напорной стороны	RPD	R 2
Число секций		6
Количество резервных насосов		1
Кол. рабочих насосов		1
Мотор		
Класс изоляции		F
Степень защиты		IP 54
Подключение к сети		3~400 В, 50/60 Гц
Номинальная мощность мотора	P_2	2,20 кВт
Номинальный ток 3~400 В, 50 Гц	I_N	5,60 A
Nominal current 3~380 V, 60 Hz	I	5,70 A
Nominal current 3~440 V, 60 Hz	I	5,50 A
КПД мотора	$\eta_{m\ 50\%}$	81,0 %
КПД мотора	$\eta_{m\ 75\%}$	84,0 %
КПД мотора	$\eta_{m\ 100\%}$	85,5 %

Лист данных: Wilo-Comfort-Vario COR-2 MHIE 406/VR (3~400 В, 50/60 Гц)

Материалы		
Корпус насоса		1.4301 [AISI304]
Вал насоса		1.4301 [AISI304]
Рабочее колесо		1.4301 [AISI304]
Статическое уплотнение		EPDM
Mechanical seal		BQ1E3GG
Подключения		
Номинальные внутренние диаметры трубы на стороне всасывания	*RPS*	R 2
Номинальные внутренние диаметры трубы с напорной стороны	*RPD*	R 2
Данные для заказа		
Изделие		Wilo
Тип		COR-2 MHIE 406/VR
Арт.-№		2523160
Вес, прим.	*m*	96 кг

• = имеется, - = отсутствует

*** Примечание по стандартам и предписаниям:**
Следовать отдельным предписаниям стандартов DIN 1988 (EN 806) и противопожарной службы!

Указание по перекачиваемым средам:
Допустимой перекачиваемой средой является вода, не содержащая абразивных и длинноволокнистых частиц и не оказывающая химического и механического воздействия на применяемые материалы.

Лист данных: Wilo-Comfort-Vario COR-2 MHIE 803/VR (3~400 В, 50/60 Гц)

Габаритный чертеж

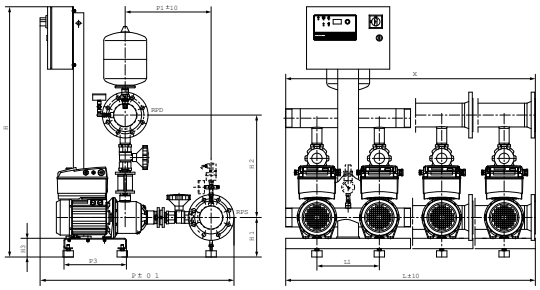

Приведены примеры установок.
Принадлежности (заказываются отдельно): Опционный комплект WMS для защиты от сухого хода
Поверхность для установки: ровная и горизонтальная
Место установки: сухое, хорошо проветриваемое и защищенное от замерзания

Допустимая перекачиваемая среда (другие среды по запросу)		
Охлаждающая вода		•
питьевая и техническая вода;		•
Вода для систем пожаротушения (заполненный трубопровод; для незаполненного трубопровода – по запросу*)		•
Мощность		
Частота вращения	n	1160 – 3500 об/мин
Макс. температура перекачиваемой жидкости	T	50 °C
Температура окружающей среды, макс.	T	40 °C
Максимальное рабочее давление	p_{max}	10 бар
Входное давление	$p_{макс.}$	6 бар
Номинальные внутренние диаметры трубы на стороне всасывания	RPS	R 3
Номинальные внутренние диаметры трубы с напорной стороны	RPD	R 3
Число секций		3
Количество резервных насосов		1
Кол. рабочих насосов		1
Мотор		
Класс изоляции		F
Степень защиты		IP 54
Подключение к сети		3~400 В, 50/60 Гц
Номинальная мощность мотора	P_2	2,20 кВт
Номинальный ток 3~400 В, 50 Гц	I_N	5,60 A
Nominal current 3~380 V, 60 Hz	I	5,70 A
Nominal current 3~440 V, 60 Hz	I	5,50 A
КПД мотора	$\eta_{m\ 50\%}$	81,0 %
КПД мотора	$\eta_{m\ 75\%}$	84,0 %
КПД мотора	$\eta_{m\ 100\%}$	85,5 %

Лист данных: Wilo-Comfort-Vario COR-2 MHIE 803/VR (3~400 В, 50/60 Гц)

Материалы		
Корпус насоса		1.4301 [AISI304]
Вал насоса		1.4301 [AISI304]
Рабочее колесо		1.4301 [AISI304]
Статическое уплотнение		EPDM
Mechanical seal		BQ1E3GG
Подключения		
Номинальные внутренние диаметры трубы на стороне всасывания	*RPS*	R 3
Номинальные внутренние диаметры трубы с напорной стороны	*RPD*	R 3
Данные для заказа		
Изделие		Wilo
Тип		COR-2 MHIE 803/VR
Арт.-№		2523161
Вес, прим.	*m*	102 кг

• = имеется, - = отсутствует

*** Примечание по стандартам и предписаниям:**
Следовать отдельным предписаниям стандартов DIN 1988 (EN 806) и противопожарной службы!

Указание по перекачиваемым средам:
Допустимой перекачиваемой средой является вода, не содержащая абразивных и длинноволокнистых частиц и не оказывающая химического и механического воздействия на применяемые материалы.

Лист данных: Wilo-Comfort-Vario COR-2 MHIE 1602/VR (3~400 В, 50/60 Гц)

Характеристики

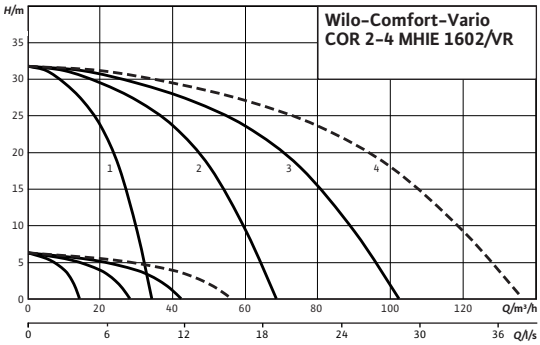

Указание:
Установки водоснабжения питьевой водой согласно DIN 1988, часть 5 должны быть оснащены резервным насосом.

Выбор с резервным насосом по рабочему полю:

1

2-насосная установка

2

3-насосная установка

3

4-насосная установка

4

Следует выбирать установку со следующим по размеру насосом

Если резервный насос не используется, номер рабочего поля соответствует количеству насосов, которые требуются для достижения максимальной производительности установки.

Габаритный чертеж

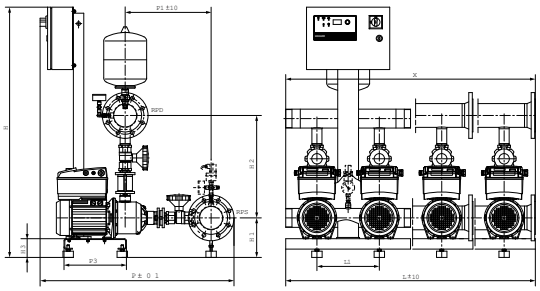

Приведены примеры установок.
Принадлежности (заказываются отдельно): Опционный комплект WMS для защиты от сухого хода
Поверхность для установки: ровная и горизонтальная
Место установки: сухое, хорошо проветриваемое и защищенное от замерзания

Допустимая перекачиваемая среда (другие среды по запросу)

Охлаждающая вода	•
питьевая и техническая вода;	•
Вода для систем пожаротушения (заполненный трубопровод; для незаполненного трубопровода – по запросу*)	•

Мощность

Частота вращения	n	1160 – 3500 об/мин
Макс. температура перекачиваемой жидкости	T	50 °C
Температура окружающей среды, макс.	T	40 °C
Максимальное рабочее давление	p_{max}	10 бар
Входное давление	$p_{макс.}$	6 бар
Номинальные внутренние диаметры трубы на стороне всасывания	*RPS*	R 3
Номинальные внутренние диаметры трубы с напорной стороны	*RPD*	R 3
Число секций		2
Количество резервных насосов		1
Кол. рабочих насосов		1

Мотор

Класс изоляции		F
Степень защиты		IP 54
Подключение к сети		3~400 В, 50/60 Гц
Номинальная мощность мотора	P_2	2,20 кВт
Номинальный ток 3~400 В, 50 Гц	I_N	5,60 A
Nominal current 3~380 V, 60 Hz	I	5,70 A
Nominal current 3~440 V, 60 Hz	I	5,50 A
КПД мотора	$\eta_{m\ 50\%}$	81,0 %
КПД мотора	$\eta_{m\ 75\%}$	84,0 %
КПД мотора	$\eta_{m\ 100\%}$	85,5 %

Лист данных: Wilo-Comfort-Vario COR-2 MHIE 1602/VR (3~400 В, 50/60 Гц)

Материалы		
Корпус насоса		1.4301 [AISI304]
Вал насоса		1.4301 [AISI304]
Рабочее колесо		1.4301 [AISI304]
Статическое уплотнение		EPDM
Mechanical seal		BQ1E3GG
Подключения		
Номинальные внутренние диаметры трубы на стороне всасывания	*RPS*	R 3
Номинальные внутренние диаметры трубы с напорной стороны	*RPD*	R 3
Данные для заказа		
Изделие		Wilo
Тип		COR-2 MHIE 1602/VR
Арт.-№		2523162
Вес, прим.	*m*	113 кг

• = имеется, - = отсутствует

*** Примечание по стандартам и предписаниям:**
Следовать отдельным предписаниям стандартов DIN 1988 (EN 806) и противопожарной службы!

Указание по перекачиваемым средам:
Допустимой перекачиваемой средой является вода, не содержащая абразивных и длинноволокнистых частиц и не оказывающая химического и механического воздействия на применяемые материалы.

Лист данных: Wilo-Comfort-Vario COR-3 MHIE 205/VR (3~400 В, 50/60 Гц)

Характеристики

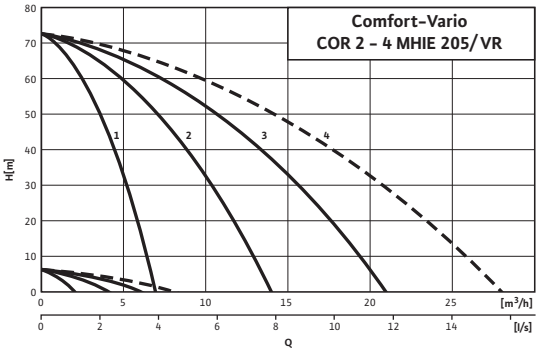

Указание:
Установки водоснабжения питьевой водой согласно DIN 1988, часть 5 должны быть оснащены резервным насосом.

Выбор с резервным насосом по рабочему полю:

1

2-насосная установка

2

3-насосная установка

3

4-насосная установка

4

Следует выбирать установку со следующим по размеру насосом

Если резервный насос не используется, номер рабочего поля соответствует количеству насосов, которые требуются для достижения максимальной производительности установки.

Габаритный чертеж

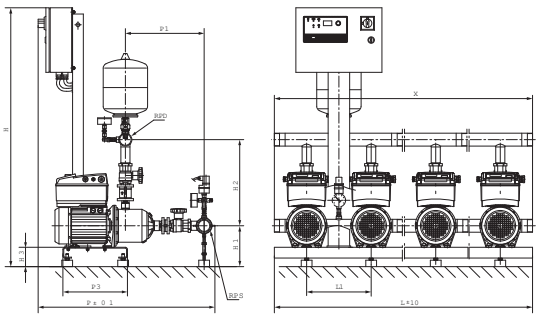

Приведены примеры установок.
Принадлежности (заказываются отдельно): Опционный комплект WMS для защиты от сухого хода
Поверхность для установки: ровная и горизонтальная
Место установки: сухое, хорошо проветриваемое и защищенное от замерзания

Допустимая перекачиваемая среда (другие среды по запросу)		
Охлаждающая вода		•
питьевая и техническая вода;		•
Вода для систем пожаротушения (заполненный трубопровод; для незаполненного трубопровода – по запросу*)		•
Мощность		
Частота вращения	n	1160 – 3500 об/мин
Макс. температура перекачиваемой жидкости	T	50 °C
Температура окружающей среды, макс.	T	40 °C
Максимальное рабочее давление	p_{max}	10 бар
Входное давление	$p_{макс.}$	6 бар
Номинальные внутренние диаметры трубы на стороне всасывания	RPS	R 2
Номинальные внутренние диаметры трубы с напорной стороны	RPD	R 2
Число секций		5
Количество резервных насосов		1
Кол. рабочих насосов		2
Мотор		
Класс изоляции		F
Степень защиты		IP 54
Подключение к сети		3~400 В, 50/60 Гц
Номинальная мощность мотора	P_2	1,10 кВт
Номинальный ток 3~400 В, 50 Гц	I_N	3,30 A
Nominal current 3~380 V, 60 Hz	I	3,40 A
Nominal current 3~440 V, 60 Hz	I	3,20 A
КПД мотора	$\eta_{m\ 50\%}$	79,0 %
КПД мотора	$\eta_{m\ 75\%}$	82,0 %
КПД мотора	$\eta_{m\ 100\%}$	82,5 %

Лист данных: Wilo-Comfort-Vario COR-3 MHIE 205/VR (3~400 В, 50/60 Гц)

Материалы		
Корпус насоса		1.4301 [AISI304]
Вал насоса		1.4301 [AISI304]
Рабочее колесо		1.4301 [AISI304]
Статическое уплотнение		EPDM
Mechanical seal		BQ1E3GG
Подключения		
Номинальные внутренние диаметры трубы на стороне всасывания	*RPS*	R 2
Номинальные внутренние диаметры трубы с напорной стороны	*RPD*	R 2
Данные для заказа		
Изделие		Wilo
Тип		COR-3 MHIE 205/VR
Арт.-№		2523163
Вес, прим.	*m*	112 кг

• = имеется, - = отсутствует

*** Примечание по стандартам и предписаниям:**
Следовать отдельным предписаниям стандартов DIN 1988 (EN 806) и противопожарной службы!

Указание по перекачиваемым средам:
Допустимой перекачиваемой средой является вода, не содержащая абразивных и длинноволокнистых частиц и не оказывающая химического и механического воздействия на применяемые материалы.

Лист данных: Wilo-Comfort-Vario COR-3 MHIE 403/VR (3~400 В, 50/60 Гц)

Характеристики

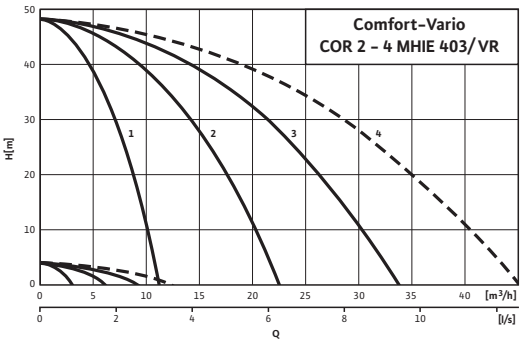

Указание:
Установки водоснабжения питьевой водой согласно DIN 1988, часть 5 должны быть оснащены резервным насосом.

Выбор с резервным насосом по рабочему полю:

1

2-насосная установка

2

3-насосная установка

3

4-насосная установка

4

Следует выбирать установку со следующим по размеру насосом

Если резервный насос не используется, номер рабочего поля соответствует количеству насосов, которые требуются для достижения максимальной производительности установки.

Габаритный чертеж

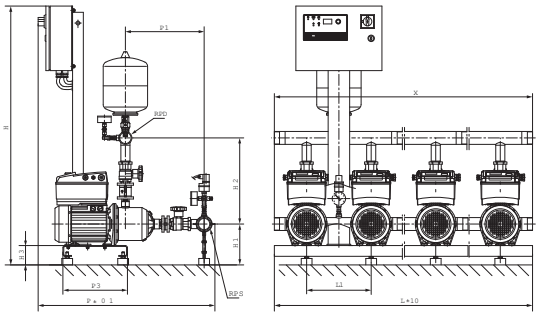

Приведены примеры установок.
Принадлежности (заказываются отдельно): Опционный комплект WMS для защиты от сухого хода
Поверхность для установки: ровная и горизонтальная
Место установки: сухое, хорошо проветриваемое и защищенное от замерзания

Допустимая перекачиваемая среда (другие среды по запросу)		
Охлаждающая вода		•
питьевая и техническая вода;		•
Вода для систем пожаротушения (заполненный трубопровод; для незаполненного трубопровода – по запросу*)		•
Мощность		
Частота вращения	n	1160 – 3500 об/мин
Макс. температура перекачиваемой жидкости	T	50 °C
Температура окружающей среды, макс.	T	40 °C
Максимальное рабочее давление	p_{max}	10 бар
Входное давление	$p_{макс.}$	6 бар
Номинальные внутренние диаметры трубы на стороне всасывания	RPS	R 2
Номинальные внутренние диаметры трубы с напорной стороны	RPD	R 2
Число секций		3
Количество резервных насосов		1
Кол. рабочих насосов		2
Мотор		
Класс изоляции		F
Степень защиты		IP 54
Подключение к сети		3~400 В, 50/60 Гц
Номинальная мощность мотора	P_2	1,10 кВт
Номинальный ток 3~400 В, 50 Гц	I_N	3,30 A
Nominal current 3~380 V, 60 Hz	I	3,40 A
Nominal current 3~440 V, 60 Hz	I	3,20 A
КПД мотора	$\eta_{m\ 50\%}$	79,0 %
КПД мотора	$\eta_{m\ 75\%}$	82,0 %
КПД мотора	$\eta_{m\ 100\%}$	82,5 %

Лист данных: Wilo-Comfort-Vario COR-3 MHIE 403/VR (3~400 В, 50/60 Гц)

Материалы		
Корпус насоса		1.4301 [AISI304]
Вал насоса		1.4301 [AISI304]
Рабочее колесо		1.4301 [AISI304]
Статическое уплотнение		EPDM
Mechanical seal		BQ1E3GG
Подключения		
Номинальные внутренние диаметры трубы на стороне всасывания	*RPS*	R 2
Номинальные внутренние диаметры трубы с напорной стороны	*RPD*	R 2
Данные для заказа		
Изделие		Wilo
Тип		COR-3 MHIE 403/VR
Арт.-№		2523164
Вес, прим.	*m*	115 кг

• = имеется, - = отсутствует

*** Примечание по стандартам и предписаниям:**
Следовать отдельным предписаниям стандартов DIN 1988 (EN 806) и противопожарной службы!

Указание по перекачиваемым средам:
Допустимой перекачиваемой средой является вода, не содержащая абразивных и длинноволокнистых частиц и не оказывающая химического и механического воздействия на применяемые материалы.

Лист данных: Wilo-Comfort-Vario COR-3 MHIE 406/VR (3~400 В, 50/60 Гц)

Характеристики

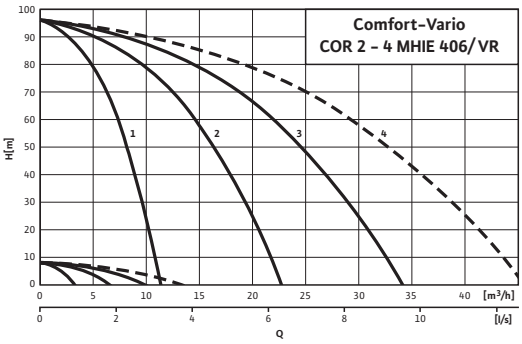

Указание:
Установки водоснабжения питьевой водой согласно DIN 1988, часть 5 должны быть оснащены резервным насосом.

Выбор с резервным насосом по рабочему полю:

1

2-насосная установка

2

3-насосная установка

3

4-насосная установка

4

Следует выбирать установку со следующим по размеру насосом

Если резервный насос не используется, номер рабочего поля соответствует количеству насосов, которые требуются для достижения максимальной производительности установки.

Габаритный чертеж

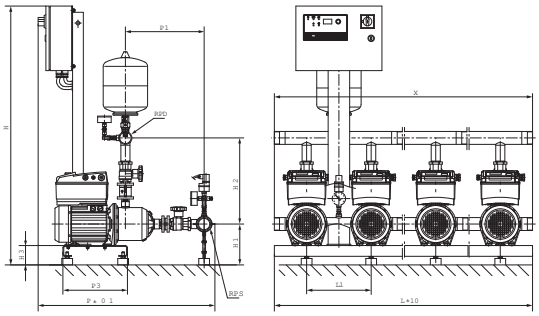

Приведены примеры установок.
Принадлежности (заказываются отдельно): Опционный комплект WMS для защиты от сухого хода
Поверхность для установки: ровная и горизонтальная
Место установки: сухое, хорошо проветриваемое и защищенное от замерзания

Допустимая перекачиваемая среда (другие среды по запросу)		
Охлаждающая вода		•
питьевая и техническая вода;		•
Вода для систем пожаротушения (заполненный трубопровод; для незаполненного трубопровода – по запросу*)		•
Мощность		
Частота вращения	n	1160 – 3500 об/мин
Макс. температура перекачиваемой жидкости	T	50 °C
Температура окружающей среды, макс.	T	40 °C
Максимальное рабочее давление	p_{max}	10 бар
Входное давление	$p_{макс.}$	6 бар
Номинальные внутренние диаметры трубы на стороне всасывания	RPS	R 2
Номинальные внутренние диаметры трубы с напорной стороны	RPD	R 2
Число секций		6
Количество резервных насосов		1
Кол. рабочих насосов		2
Мотор		
Класс изоляции		F
Степень защиты		IP 54
Подключение к сети		3~400 В, 50/60 Гц
Номинальная мощность мотора	P_2	2,20 кВт
Номинальный ток 3~400 В, 50 Гц	I_N	5,60 A
Nominal current 3~380 V, 60 Hz	I	5,70 A
Nominal current 3~440 V, 60 Hz	I	5,50 A
КПД мотора	$\eta_{m\ 50\%}$	81,0 %
КПД мотора	$\eta_{m\ 75\%}$	84,0 %
КПД мотора	$\eta_{m\ 100\%}$	85,5 %

Лист данных: Wilo-Comfort-Vario COR-3 MHIE 406/VR (3~400 В, 50/60 Гц)

Материалы		
Корпус насоса		1.4301 [AISI304]
Вал насоса		1.4301 [AISI304]
Рабочее колесо		1.4301 [AISI304]
Статическое уплотнение		EPDM
Mechanical seal		BQ1E3GG
Подключения		
Номинальные внутренние диаметры трубы на стороне всасывания	*RPS*	R 2
Номинальные внутренние диаметры трубы с напорной стороны	*RPD*	R 2
Данные для заказа		
Изделие		Wilo
Тип		COR-3 MHIE 406/VR
Арт.-№		2523165
Вес, прим.	*m*	133 кг

• = имеется, - = отсутствует

*** Примечание по стандартам и предписаниям:**
Следовать отдельным предписаниям стандартов DIN 1988 (EN 806) и противопожарной службы!

Указание по перекачиваемым средам:
Допустимой перекачиваемой средой является вода, не содержащая абразивных и длинноволокнистых частиц и не оказывающая химического и механического воздействия на применяемые материалы.

Лист данных: Wilo-Comfort-Vario COR-3 MHIE 803/VR (3~400 В, 50/60 Гц)

Габаритный чертеж

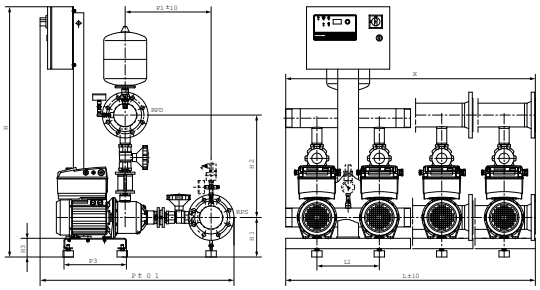

Приведены примеры установок.
Принадлежности (заказываются отдельно): Опционный комплект WMS для защиты от сухого хода
Поверхность для установки: ровная и горизонтальная
Место установки: сухое, хорошо проветриваемое и защищенное от замерзания

Допустимая перекачиваемая среда (другие среды по запросу)		
Охлаждающая вода		•
питьевая и техническая вода;		•
Вода для систем пожаротушения (заполненный трубопровод; для незаполненного трубопровода – по запросу*)		•
Мощность		
Частота вращения	n	1160 – 3500 об/мин
Макс. температура перекачиваемой жидкости	T	50 °C
Температура окружающей среды, макс.	T	40 °C
Максимальное рабочее давление	p_{max}	10 бар
Входное давление	$p_{макс.}$	6 бар
Номинальные внутренние диаметры трубы на стороне всасывания	RPS	R 3
Номинальные внутренние диаметры трубы с напорной стороны	RPD	R 3
Число секций		3
Количество резервных насосов		1
Кол. рабочих насосов		2
Мотор		
Класс изоляции		F
Степень защиты		IP 54
Подключение к сети		3~400 В, 50/60 Гц
Номинальная мощность мотора	P_2	2,20 кВт
Номинальный ток 3~400 В, 50 Гц	I_N	5,60 A
Nominal current 3~380 V, 60 Hz	I	5,70 A
Nominal current 3~440 V, 60 Hz	I	5,50 A
КПД мотора	$\eta_{m\ 50\%}$	81,0 %
КПД мотора	$\eta_{m\ 75\%}$	84,0 %
КПД мотора	$\eta_{m\ 100\%}$	85,5 %

Лист данных: Wilo-Comfort-Vario COR-3 MHIE 803/VR (3~400 В, 50/60 Гц)

Материалы		
Корпус насоса		1.4301 [AISI304]
Вал насоса		1.4301 [AISI304]
Рабочее колесо		1.4301 [AISI304]
Статическое уплотнение		EPDM
Mechanical seal		BQ1E3GG
Подключения		
Номинальные внутренние диаметры трубы на стороне всасывания	*RPS*	R 3
Номинальные внутренние диаметры трубы с напорной стороны	*RPD*	R 3
Данные для заказа		
Изделие		Wilo
Тип		COR-3 MHIE 803/VR
Арт.-№		2523166
Вес, прим.	*m*	142 кг

• = имеется, - = отсутствует

*** Примечание по стандартам и предписаниям:**
Следовать отдельным предписаниям стандартов DIN 1988 (EN 806) и противопожарной службы!

Указание по перекачиваемым средам:
Допустимой перекачиваемой средой является вода, не содержащая абразивных и длинноволокнистых частиц и не оказывающая химического и механического воздействия на применяемые материалы.

Лист данных: Wilo-Comfort-Vario COR-3 MHIE 1602/VR (3~400 В, 50/60 Гц)

Характеристики

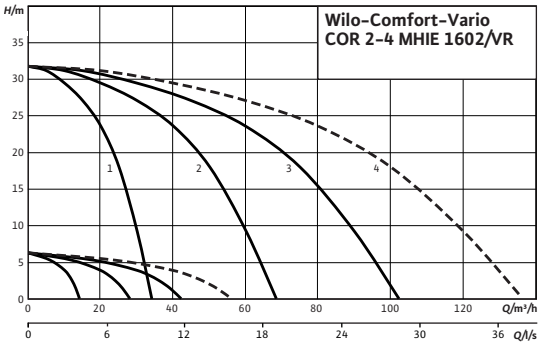

Указание:
Установки водоснабжения питьевой водой согласно DIN 1988, часть 5 должны быть оснащены резервным насосом.

Выбор с резервным насосом по рабочему полю:

1

2-насосная установка

2

3-насосная установка

3

4-насосная установка

4

Следует выбирать установку со следующим по размеру насосом

Если резервный насос не используется, номер рабочего поля соответствует количеству насосов, которые требуются для достижения максимальной производительности установки.

Габаритный чертеж

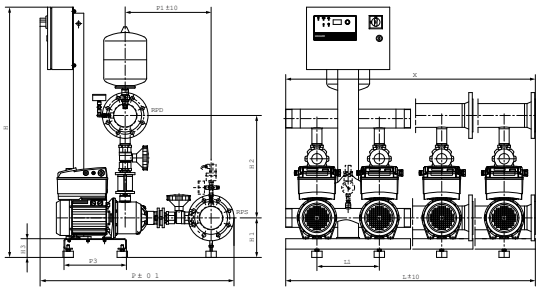

Приведены примеры установок.
Принадлежности (заказываются отдельно): Опционный комплект WMS для защиты от сухого хода
Поверхность для установки: ровная и горизонтальная
Место установки: сухое, хорошо проветриваемое и защищенное от замерзания

Допустимая перекачиваемая среда (другие среды по запросу)

Охлаждающая вода	•
питьевая и техническая вода;	•
Вода для систем пожаротушения (заполненный трубопровод; для незаполненного трубопровода – по запросу*)	•

Мощность

Частота вращения	n	1160 – 3500 об/мин
Макс. температура перекачиваемой жидкости	T	50 °C
Температура окружающей среды, макс.	T	40 °C
Максимальное рабочее давление	p_{max}	10 бар
Входное давление	$p_{макс.}$	6 бар
Номинальные внутренние диаметры трубы на стороне всасывания	RPS	DN 100
Номинальные внутренние диаметры трубы с напорной стороны	RPD	DN 100
Число секций		2
Количество резервных насосов		1
Кол. рабочих насосов		2

Мотор

Класс изоляции		F
Степень защиты		IP 54
Подключение к сети		3~400 В, 50/60 Гц
Номинальная мощность мотора	P_2	2,20 кВт
Номинальный ток 3~400 В, 50 Гц	I_N	5,60 A
Nominal current 3~380 V, 60 Hz	I	5,70 A
Nominal current 3~440 V, 60 Hz	I	5,50 A
КПД мотора	$\eta_{m\ 50\%}$	81,0 %
КПД мотора	$\eta_{m\ 75\%}$	84,0 %
КПД мотора	$\eta_{m\ 100\%}$	85,5 %

Лист данных: Wilo-Comfort-Vario COR-3 MHIE 1602/VR (3~400 В, 50/60 Гц)

Материалы		
Корпус насоса		1.4301 [AISI304]
Вал насоса		1.4301 [AISI304]
Рабочее колесо		1.4301 [AISI304]
Статическое уплотнение		EPDM
Mechanical seal		BQ1E3GG
Подключения		
Номинальные внутренние диаметры трубы на стороне всасывания	*RPS*	DN 100
Номинальные внутренние диаметры трубы с напорной стороны	*RPD*	DN 100
Данные для заказа		
Изделие		Wilo
Тип		COR-3 MHIE 1602/VR
Арт.-№		2523167
Вес, прим.	*m*	163 кг

• = имеется, - = отсутствует

*** Примечание по стандартам и предписаниям:**
Следовать отдельным предписаниям стандартов DIN 1988 (EN 806) и противопожарной службы!

Указание по перекачиваемым средам:
Допустимой перекачиваемой средой является вода, не содержащая абразивных и длинноволокнистых частиц и не оказывающая химического и механического воздействия на применяемые материалы.

Лист данных: Wilo-Comfort-Vario COR-4 MHIE 205/VR (3~400 В, 50/60 Гц)

Характеристики

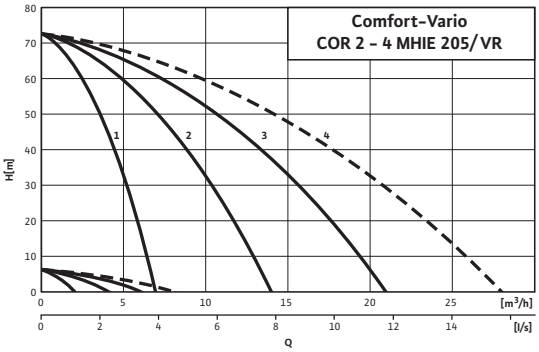

Указание:
Установки водоснабжения питьевой водой согласно DIN 1988, часть 5 должны быть оснащены резервным насосом.

Выбор с резервным насосом по рабочему полю:

1

2-насосная установка

2

3-насосная установка

3

4-насосная установка

4

Следует выбирать установку со следующим по размеру насосом

Если резервный насос не используется, номер рабочего поля соответствует количеству насосов, которые требуются для достижения максимальной производительности установки.

Габаритный чертеж

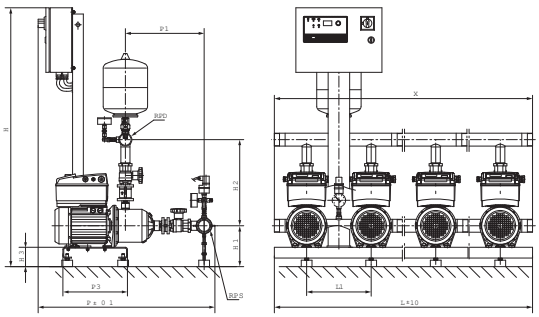

Приведены примеры установок.
Принадлежности (заказываются отдельно): Опционный комплект WMS для защиты от сухого хода
Поверхность для установки: ровная и горизонтальная
Место установки: сухое, хорошо проветриваемое и защищенное от замерзания

Допустимая перекачиваемая среда (другие среды по запросу)		
Охлаждающая вода		•
питьевая и техническая вода;		•
Вода для систем пожаротушения (заполненный трубопровод; для незаполненного трубопровода – по запросу*)		•
Мощность		
Частота вращения	n	1160 – 3500 об/мин
Макс. температура перекачиваемой жидкости	T	50 °C
Температура окружающей среды, макс.	T	40 °C
Максимальное рабочее давление	p_{max}	10 бар
Входное давление	$p_{макс.}$	6 бар
Номинальные внутренние диаметры трубы на стороне всасывания	RPS	R 2
Номинальные внутренние диаметры трубы с напорной стороны	RPD	R 2
Число секций		5
Количество резервных насосов		1
Кол. рабочих насосов		3
Мотор		
Класс изоляции		F
Степень защиты		IP 54
Подключение к сети		3~400 В, 50/60 Гц
Номинальная мощность мотора	P_2	1,10 кВт
Номинальный ток 3~400 В, 50 Гц	I_N	3,30 A
Nominal current 3~380 V, 60 Hz	I	3,40 A
Nominal current 3~440 V, 60 Hz	I	3,20 A
КПД мотора	$\eta_{m\ 50\%}$	79,0 %
КПД мотора	$\eta_{m\ 75\%}$	82,0 %
КПД мотора	$\eta_{m\ 100\%}$	82,5 %

Лист данных: Wilo-Comfort-Vario COR-4 MHIE 205/VR (3~400 В, 50/60 Гц)

Материалы		
Корпус насоса		1.4301 [AISI304]
Вал насоса		1.4301 [AISI304]
Рабочее колесо		1.4301 [AISI304]
Статическое уплотнение		EPDM
Mechanical seal		BQ1E3GG
Подключения		
Номинальные внутренние диаметры трубы на стороне всасывания	*RPS*	R 2
Номинальные внутренние диаметры трубы с напорной стороны	*RPD*	R 2
Данные для заказа		
Изделие		Wilo
Тип		COR-4 MHIE 205/VR
Арт.-№		2523168
Вес, прим.	*m*	143 кг

• = имеется, - = отсутствует

*** Примечание по стандартам и предписаниям:**
Следовать отдельным предписаниям стандартов DIN 1988 (EN 806) и противопожарной службы!

Указание по перекачиваемым средам:
Допустимой перекачиваемой средой является вода, не содержащая абразивных и длинноволокнистых частиц и не оказывающая химического и механического воздействия на применяемые материалы.

Лист данных: Wilo-Comfort-Vario COR-4 MHIE 403/VR (3~400 В, 50/60 Гц)

Характеристики

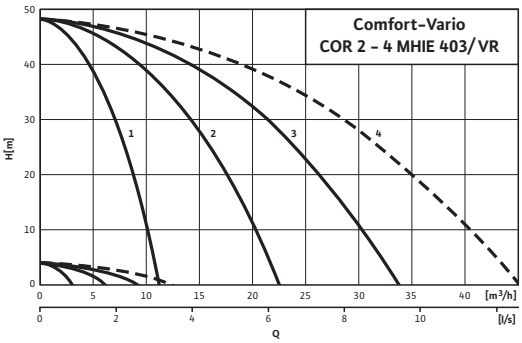

Указание:
Установки водоснабжения питьевой водой согласно DIN 1988, часть 5 должны быть оснащены резервным насосом.

Выбор с резервным насосом по рабочему полю:

1

2-насосная установка

2

3-насосная установка

3

4-насосная установка

4

Следует выбирать установку со следующим по размеру насосом

Если резервный насос не используется, номер рабочего поля соответствует количеству насосов, которые требуются для достижения максимальной производительности установки.

Габаритный чертеж

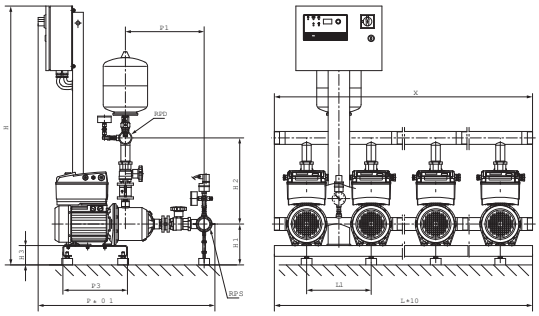

Приведены примеры установок.
Принадлежности (заказываются отдельно): Опционный комплект WMS для защиты от сухого хода
Поверхность для установки: ровная и горизонтальная
Место установки: сухое, хорошо проветриваемое и защищенное от замерзания

Допустимая перекачиваемая среда (другие среды по запросу)		
Охлаждающая вода		•
питьевая и техническая вода;		•
Вода для систем пожаротушения (заполненный трубопровод; для незаполненного трубопровода – по запросу*)		•
Мощность		
Частота вращения	n	1160 – 3500 об/мин
Макс. температура перекачиваемой жидкости	T	50 °C
Температура окружающей среды, макс.	T	40 °C
Максимальное рабочее давление	p_{max}	10 бар
Входное давление	$p_{макс.}$	6 бар
Номинальные внутренние диаметры трубы на стороне всасывания	RPS	R 2½
Номинальные внутренние диаметры трубы с напорной стороны	RPD	R 2½
Число секций		3
Количество резервных насосов		1
Кол. рабочих насосов		3
Мотор		
Класс изоляции		F
Степень защиты		IP 54
Подключение к сети		3~400 В, 50/60 Гц
Номинальная мощность мотора	P_2	1,10 кВт
Номинальный ток 3~400 В, 50 Гц	I_N	3,30 A
Nominal current 3~380 V, 60 Hz	I	3,40 A
Nominal current 3~440 V, 60 Hz	I	3,20 A
КПД мотора	$\eta_{m\ 50\%}$	79,0 %
КПД мотора	$\eta_{m\ 75\%}$	82,0 %
КПД мотора	$\eta_{m\ 100\%}$	82,5 %

Лист данных: Wilo-Comfort-Vario COR-4 MHIE 403/VR (3~400 В, 50/60 Гц)

Материалы		
Корпус насоса		1.4301 [AISI304]
Вал насоса		1.4301 [AISI304]
Рабочее колесо		1.4301 [AISI304]
Статическое уплотнение		EPDM
Mechanical seal		BQ1E3GG
Подключения		
Номинальные внутренние диаметры трубы на стороне всасывания	*RPS*	R 2½
Номинальные внутренние диаметры трубы с напорной стороны	*RPD*	R 2½
Данные для заказа		
Изделие		Wilo
Тип		COR-4 MHIE 403/VR
Арт.-№		2523169
Вес, прим.	*m*	139 кг

• = имеется, - = отсутствует

*** Примечание по стандартам и предписаниям:**
Следовать отдельным предписаниям стандартов DIN 1988 (EN 806) и противопожарной службы!

Указание по перекачиваемым средам:
Допустимой перекачиваемой средой является вода, не содержащая абразивных и длинноволокнистых частиц и не оказывающая химического и механического воздействия на применяемые материалы.

Лист данных: Wilo-Comfort-Vario COR-4 MHIE 406/VR (3~400 В, 50/60 Гц)

Характеристики

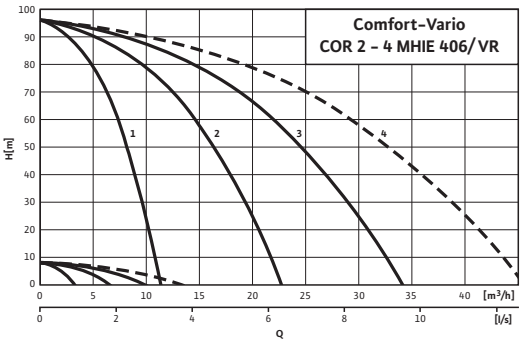

Указание:
Установки водоснабжения питьевой водой согласно DIN 1988, часть 5 должны быть оснащены резервным насосом.

Выбор с резервным насосом по рабочему полю:

1

2-насосная установка

2

3-насосная установка

3

4-насосная установка

4

Следует выбирать установку со следующим по размеру насосом

Если резервный насос не используется, номер рабочего поля соответствует количеству насосов, которые требуются для достижения максимальной производительности установки.

Габаритный чертеж

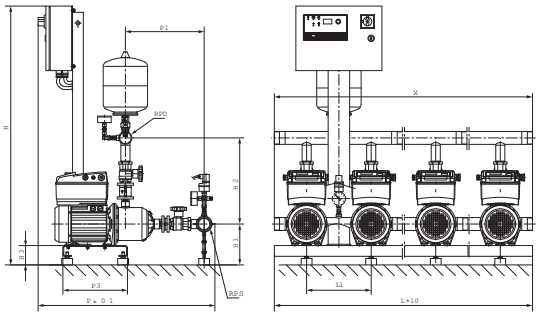

Приведены примеры установок.
Принадлежности (заказываются отдельно): Опционный комплект WMS для защиты от сухого хода
Поверхность для установки: ровная и горизонтальная
Место установки: сухое, хорошо проветриваемое и защищенное от замерзания

Допустимая перекачиваемая среда (другие среды по запросу)		
Охлаждающая вода		•
питьевая и техническая вода;		•
Вода для систем пожаротушения (заполненный трубопровод; для незаполненного трубопровода – по запросу*)		•
Мощность		
Частота вращения	n	1160 – 3500 об/мин
Макс. температура перекачиваемой жидкости	T	50 °C
Температура окружающей среды, макс.	T	40 °C
Максимальное рабочее давление	p_{max}	10 бар
Входное давление	$p_{макс.}$	6 бар
Номинальные внутренние диаметры трубы на стороне всасывания	*RPS*	R 2½
Номинальные внутренние диаметры трубы с напорной стороны	*RPD*	R 2½
Число секций		6
Количество резервных насосов		1
Кол. рабочих насосов		3
Мотор		
Класс изоляции		F
Степень защиты		IP 54
Подключение к сети		3~400 В, 50/60 Гц
Номинальная мощность мотора	P_2	2,20 кВт
Номинальный ток 3~400 В, 50 Гц	I_N	5,60 A
Nominal current 3~380 V, 60 Hz	I	5,70 A
Nominal current 3~440 V, 60 Hz	I	5,50 A
КПД мотора	$\eta_{m\ 50\%}$	81,0 %
КПД мотора	$\eta_{m\ 75\%}$	84,0 %
КПД мотора	$\eta_{m\ 100\%}$	85,5 %

Лист данных: Wilo-Comfort-Vario COR-4 MHIE 406/VR (3~400 В, 50/60 Гц)

Материалы		
Корпус насоса		1.4301 [AISI304]
Вал насоса		1.4301 [AISI304]
Рабочее колесо		1.4301 [AISI304]
Статическое уплотнение		EPDM
Mechanical seal		BQ1E3GG
Подключения		
Номинальные внутренние диаметры трубы на стороне всасывания	*RPS*	R 2½
Номинальные внутренние диаметры трубы с напорной стороны	*RPD*	R 2½
Данные для заказа		
Изделие		Wilo
Тип		COR-4 MHIE 406/VR
Арт.-№		2523170
Вес, прим.	*m*	182 кг

• = имеется, - = отсутствует

*** Примечание по стандартам и предписаниям:**
Следовать отдельным предписаниям стандартов DIN 1988 (EN 806) и противопожарной службы!

Указание по перекачиваемым средам:
Допустимой перекачиваемой средой является вода, не содержащая абразивных и длинноволокнистых частиц и не оказывающая химического и механического воздействия на применяемые материалы.

Лист данных: Wilo-Comfort-Vario COR-4 MHIE 803/VR (3~400 В, 50/60 Гц)

Габаритный чертеж

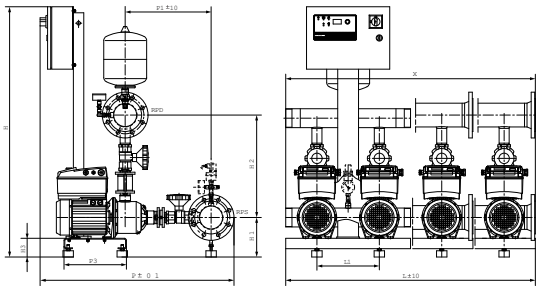

Приведены примеры установок.
Принадлежности (заказываются отдельно): Опционный комплект WMS для защиты от сухого хода
Поверхность для установки: ровная и горизонтальная
Место установки: сухое, хорошо проветриваемое и защищенное от замерзания

Допустимая перекачиваемая среда (другие среды по запросу)		
Охлаждающая вода		•
питьевая и техническая вода;		•
Вода для систем пожаротушения (заполненный трубопровод; для незаполненного трубопровода – по запросу*)		•
Мощность		
Частота вращения	*n*	1160 – 3500 об/мин
Макс. температура перекачиваемой жидкости	*T*	50 °C
Температура окружающей среды, макс.	*T*	40 °C
Максимальное рабочее давление	p_{max}	10 бар
Входное давление	$p_{макс.}$	6 бар
Номинальные внутренние диаметры трубы на стороне всасывания	*RPS*	R 3
Номинальные внутренние диаметры трубы с напорной стороны	*RPD*	R 3
Число секций		3
Количество резервных насосов		1
Кол. рабочих насосов		3
Мотор		
Класс изоляции		F
Степень защиты		IP 54
Подключение к сети		3~400 В, 50/60 Гц
Номинальная мощность мотора	P_2	2,20 кВт
Номинальный ток 3~400 В, 50 Гц	I_N	5,60 A
Nominal current 3~380 V, 60 Hz	*I*	5,70 A
Nominal current 3~440 V, 60 Hz	*I*	5,50 A
КПД мотора	$\eta_{m\ 50\%}$	81,0 %
КПД мотора	$\eta_{m\ 75\%}$	84,0 %
КПД мотора	$\eta_{m\ 100\%}$	85,5 %

Лист данных: Wilo-Comfort-Vario COR-4 MHIE 803/VR (3~400 В, 50/60 Гц)

Материалы		
Корпус насоса		1.4301 [AISI304]
Вал насоса		1.4301 [AISI304]
Рабочее колесо		1.4301 [AISI304]
Статическое уплотнение		EPDM
Mechanical seal		BQ1E3GG
Подключения		
Номинальные внутренние диаметры трубы на стороне всасывания	*RPS*	R 3
Номинальные внутренние диаметры трубы с напорной стороны	*RPD*	R 3
Данные для заказа		
Изделие		Wilo
Тип		COR-4 MHIE 803/VR
Арт.-№		2523171
Вес, прим.	*m*	182 кг

• = имеется, - = отсутствует

*** Примечание по стандартам и предписаниям:**
Следовать отдельным предписаниям стандартов DIN 1988 (EN 806) и противопожарной службы!

Указание по перекачиваемым средам:
Допустимой перекачиваемой средой является вода, не содержащая абразивных и длинноволокнистых частиц и не оказывающая химического и механического воздействия на применяемые материалы.

Лист данных: Wilo-Comfort-Vario COR-4 MHIE 1602/VR (3~400 В, 50/60 Гц)

Характеристики

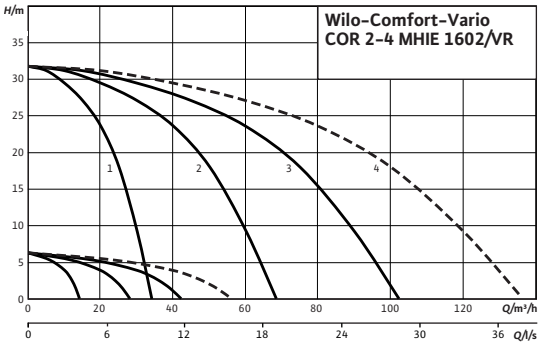

Указание:
Установки водоснабжения питьевой водой согласно DIN 1988, часть 5 должны быть оснащены резервным насосом.

Выбор с резервным насосом по рабочему полю:

1

2-насосная установка

2

3-насосная установка

3

4-насосная установка

4

Следует выбирать установку со следующим по размеру насосом

Если резервный насос не используется, номер рабочего поля соответствует количеству насосов, которые требуются для достижения максимальной производительности установки.

Габаритный чертеж

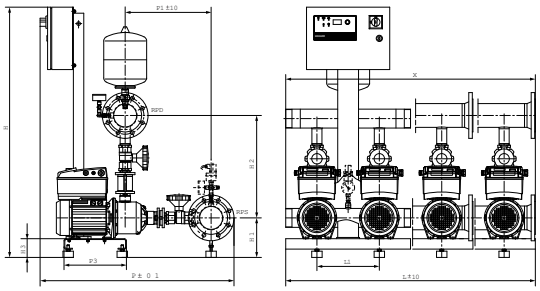

Приведены примеры установок.
Принадлежности (заказываются отдельно): Опционный комплект WMS для защиты от сухого хода
Поверхность для установки: ровная и горизонтальная
Место установки: сухое, хорошо проветриваемое и защищенное от замерзания

Допустимая перекачиваемая среда (другие среды по запросу)		
Охлаждающая вода		•
питьевая и техническая вода;		•
Вода для систем пожаротушения (заполненный трубопровод; для незаполненного трубопровода – по запросу*)		•
Мощность		
Частота вращения	*n*	1160 – 3500 об/мин
Макс. температура перекачиваемой жидкости	*T*	50 °C
Температура окружающей среды, макс.	*T*	40 °C
Максимальное рабочее давление	p_{max}	10 бар
Входное давление	$p_{макс.}$	6 бар
Номинальные внутренние диаметры трубы на стороне всасывания	*RPS*	DN 100
Номинальные внутренние диаметры трубы с напорной стороны	*RPD*	DN 100
Число секций		2
Количество резервных насосов		1
Кол. рабочих насосов		3
Мотор		
Класс изоляции		F
Степень защиты		IP 54
Подключение к сети		3~400 В, 50/60 Гц
Номинальная мощность мотора	P_2	2,20 кВт
Номинальный ток 3~400 В, 50 Гц	I_N	5,60 A
Nominal current 3~380 V, 60 Hz	*I*	5,70 A
Nominal current 3~440 V, 60 Hz	*I*	5,50 A
КПД мотора	$\eta_{m\ 50\%}$	81,0 %
КПД мотора	$\eta_{m\ 75\%}$	84,0 %
КПД мотора	$\eta_{m\ 100\%}$	85,5 %

Лист данных: Wilo-Comfort-Vario COR-4 MHIE 1602/VR (3~400 В, 50/60 Гц)

Материалы		
Корпус насоса		1.4301 [AISI304]
Вал насоса		1.4301 [AISI304]
Рабочее колесо		1.4301 [AISI304]
Статическое уплотнение		EPDM
Mechanical seal		BQ1E3GG
Подключения		
Номинальные внутренние диаметры трубы на стороне всасывания	*RPS*	DN 100
Номинальные внутренние диаметры трубы с напорной стороны	*RPD*	DN 100
Данные для заказа		
Изделие		Wilo
Тип		COR-4 MHIE 1602/VR
Арт.-№		2523172
Вес, прим.	*m*	204 кг

• = имеется, - = отсутствует

*** Примечание по стандартам и предписаниям:**
Следовать отдельным предписаниям стандартов DIN 1988 (EN 806) и противопожарной службы!

Указание по перекачиваемым средам:
Допустимой перекачиваемой средой является вода, не содержащая абразивных и длинноволокнистых частиц и не оказывающая химического и механического воздействия на применяемые материалы.

Лист данных: Wilo-Comfort-Vario COR-2 MHIE 205EM/VR (1~230 В, 50/60 Гц)

Габаритный чертеж

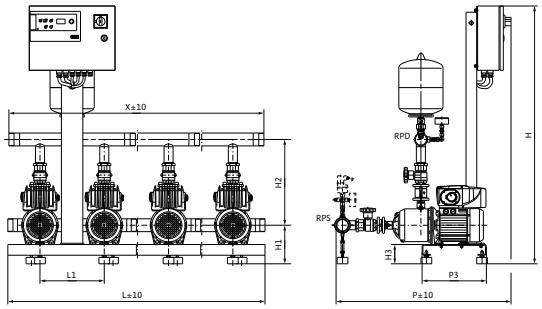

Приведены примеры установок.

Принадлежности (заказываются отдельно): Опционный комплект WMS для защиты от сухого хода

Поверхность для установки: ровная и горизонтальная

Место установки: сухое, хорошо проветриваемое и защищенное от замерзания

Допустимая перекачиваемая среда (другие среды по запросу)		
Охлаждающая вода		•
питьевая и техническая вода;		•
Вода для систем пожаротушения (заполненный трубопровод; для незаполненного трубопровода – по запросу*)		•
Мощность		
Частота вращения	*n*	1200 – 3500 об/мин
Макс. температура перекачиваемой жидкости	*T*	50 °C
Температура окружающей среды, макс.	*T*	40 °C
Максимальное рабочее давление	p_{max}	10 бар
Входное давление	$p_{макс.}$	6 бар
Номинальные внутренние диаметры трубы на стороне всасывания	*RPS*	R 2
Номинальные внутренние диаметры трубы с напорной стороны	*RPD*	R 2
Число секций		5
Количество резервных насосов		1
Кол. рабочих насосов		1
Мотор		
Класс изоляции		F
Степень защиты		IP 54
Подключение к сети		1~230 В, 50/60 Гц
Номинальная мощность мотора	P_2	1,10 кВт
Номинальный ток 1~230 В, 50 Гц	I_N	14,10 A
Nominal current 1~220 V, 60 Hz	*I*	11,90 A
Nominal current 1~240 V, 60 Hz	*I*	11,20 A
Материалы		
Корпус насоса		1.4301 [AISI304]
Вал насоса		1.4301 [AISI304]
Рабочее колесо		1.4301 [AISI304]

Статическое уплотнение		EPDM
Mechanical seal		BQ1E3GG
Подключения		
Номинальные внутренние диаметры трубы на стороне всасывания	*RPS*	R 2
Номинальные внутренние диаметры трубы с напорной стороны	*RPD*	R 2
Данные для заказа		
Изделие		Wilo
Тип		COR-2 MHIE 205EM/VR
Арт.-№		2516574
Вес, прим.	*m*	84 кг

• = имеется, - = отсутствует

*** Примечание по стандартам и предписаниям:**
Следовать отдельным предписаниям стандартов DIN 1988 (EN 806) и противопожарной службы!

Указание по перекачиваемым средам:
Допустимой перекачиваемой средой является вода, не содержащая абразивных и длинноволокнистых частиц и не оказывающая химического и механического воздействия на применяемые материалы.

Лист данных: Wilo-Comfort-Vario COR-2 MHIE 403EM/VR (1~230 В, 50/60 Гц)

Габаритный чертеж

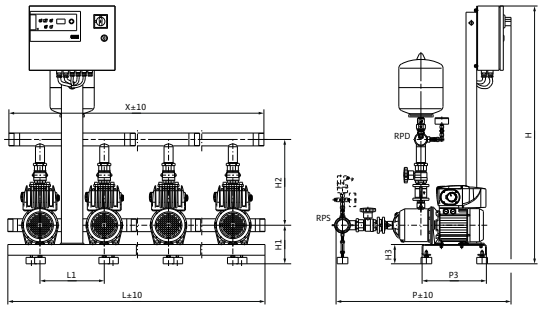

Приведены примеры установок.

Принадлежности (заказываются отдельно): Опционный комплект WMS для защиты от сухого хода

Поверхность для установки: ровная и горизонтальная

Место установки: сухое, хорошо проветриваемое и защищенное от замерзания

Допустимая перекачиваемая среда (другие среды по запросу)		
Охлаждающая вода		•
питьевая и техническая вода;		•
Вода для систем пожаротушения (заполненный трубопровод; для незаполненного трубопровода – по запросу*)		•
Мощность		
Частота вращения	*n*	1200 – 3500 об/мин
Макс. температура перекачиваемой жидкости	*T*	50 °C
Температура окружающей среды, макс.	*T*	40 °C
Максимальное рабочее давление	p_{max}	10 бар
Входное давление	$p_{макс.}$	6 бар
Номинальные внутренние диаметры трубы на стороне всасывания	*RPS*	R 2
Номинальные внутренние диаметры трубы с напорной стороны	*RPD*	R 2
Число секций		3
Количество резервных насосов		1
Кол. рабочих насосов		1
Мотор		
Класс изоляции		F
Степень защиты		IP 54
Подключение к сети		1~230 В, 50/60 Гц
Номинальная мощность мотора	P_2	1,10 кВт
Номинальный ток 1~230 В, 50 Гц	I_N	12,70 A
Nominal current 1~220 V, 60 Hz	*I*	11,90 A
Nominal current 1~240 V, 60 Hz	*I*	11,20 A
Материалы		
Корпус насоса		1.4301 [AISI304]
Вал насоса		1.4301 [AISI304]
Рабочее колесо		1.4301 [AISI304]

Статическое уплотнение		EPDM
Mechanical seal		BQ1E3GG
Подключения		
Номинальные внутренние диаметры трубы на стороне всасывания	*RPS*	R 2
Номинальные внутренние диаметры трубы с напорной стороны	*RPD*	R 2
Данные для заказа		
Изделие		Wilo
Тип		COR-2 MHIE 403EM/VR
Арт.-№		2516575
Вес, прим.	*m*	80 кг

• = имеется, - = отсутствует

*** Примечание по стандартам и предписаниям:**
Следовать отдельным предписаниям стандартов DIN 1988 (EN 806) и противопожарной службы!

Указание по перекачиваемым средам:
Допустимой перекачиваемой средой является вода, не содержащая абразивных и длинноволокнистых частиц и не оказывающая химического и механического воздействия на применяемые материалы.

Лист данных: Wilo-Comfort-Vario COR-3 MHIE 205EM/VR (1~230 В, 50/60 Гц)

Габаритный чертеж

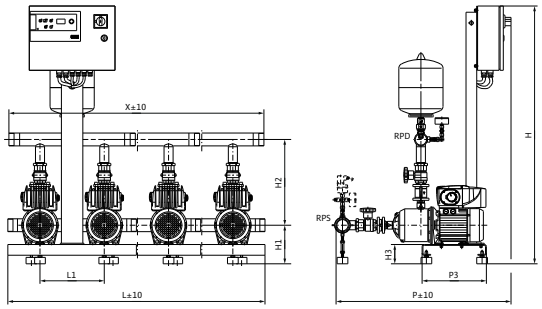

Приведены примеры установок.

Принадлежности (заказываются отдельно): Опционный комплект WMS для защиты от сухого хода

Поверхность для установки: ровная и горизонтальная

Место установки: сухое, хорошо проветриваемое и защищенное от замерзания

Допустимая перекачиваемая среда (другие среды по запросу)		
Охлаждающая вода		•
питьевая и техническая вода;		•
Вода для систем пожаротушения (заполненный трубопровод; для незаполненного трубопровода – по запросу*)		•
Мощность		
Частота вращения	*n*	1200 – 3500 об/мин
Макс. температура перекачиваемой жидкости	*T*	50 °C
Температура окружающей среды, макс.	*T*	40 °C
Максимальное рабочее давление	p_{max}	10 бар
Входное давление	$p_{макс.}$	6 бар
Номинальные внутренние диаметры трубы на стороне всасывания	*RPS*	R 2
Номинальные внутренние диаметры трубы с напорной стороны	*RPD*	R 2
Число секций		5
Количество резервных насосов		1
Кол. рабочих насосов		2
Мотор		
Класс изоляции		F
Степень защиты		IP 54
Подключение к сети		1~230 В, 50/60 Гц
Номинальная мощность мотора	P_2	1,10 кВт
Номинальный ток 1~230 В, 50 Гц	I_N	14,10 A
Nominal current 1~220 V, 60 Hz	*I*	11,90 A
Nominal current 1~240 V, 60 Hz	*I*	11,20 A
Материалы		
Корпус насоса		1.4301 [AISI304]
Вал насоса		1.4301 [AISI304]
Рабочее колесо		1.4301 [AISI304]

Статическое уплотнение		EPDM
Mechanical seal		BQ1E3GG
Подключения		
Номинальные внутренние диаметры трубы на стороне всасывания	*RPS*	R 2
Номинальные внутренние диаметры трубы с напорной стороны	*RPD*	R 2
Данные для заказа		
Изделие		Wilo
Тип		COR-3 MHIE 205EM/VR
Арт.-№		2516576
Вес, прим.	*m*	115 кг

• = имеется, - = отсутствует

*** Примечание по стандартам и предписаниям:**
Следовать отдельным предписаниям стандартов DIN 1988 (EN 806) и противопожарной службы!

Указание по перекачиваемым средам:
Допустимой перекачиваемой средой является вода, не содержащая абразивных и длинноволокнистых частиц и не оказывающая химического и механического воздействия на применяемые материалы.

Лист данных: Wilo-Comfort-Vario COR-3 MHIE 403EM/VR (1~230 В, 50/60 Гц)

Габаритный чертеж

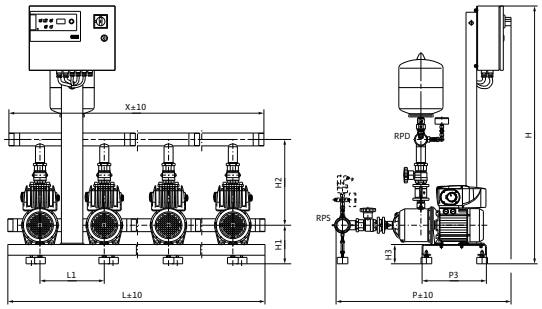

Приведены примеры установок.

Принадлежности (заказываются отдельно): Опционный комплект WMS для защиты от сухого хода

Поверхность для установки: ровная и горизонтальная

Место установки: сухое, хорошо проветриваемое и защищенное от замерзания

Допустимая перекачиваемая среда (другие среды по запросу)		
Охлаждающая вода		•
питьевая и техническая вода;		•
Вода для систем пожаротушения (заполненный трубопровод; для незаполненного трубопровода – по запросу*)		•
Мощность		
Частота вращения	*n*	1200 – 3500 об/мин
Макс. температура перекачиваемой жидкости	*T*	50 °C
Температура окружающей среды, макс.	*T*	40 °C
Максимальное рабочее давление	p_{max}	10 бар
Входное давление	$p_{макс.}$	6 бар
Номинальные внутренние диаметры трубы на стороне всасывания	*RPS*	R 2
Номинальные внутренние диаметры трубы с напорной стороны	*RPD*	R 2
Число секций		3
Количество резервных насосов		1
Кол. рабочих насосов		2
Мотор		
Класс изоляции		F
Степень защиты		IP 54
Подключение к сети		1~230 В, 50/60 Гц
Номинальная мощность мотора	P_2	1,10 кВт
Номинальный ток 1~230 В, 50 Гц	I_N	12,70 A
Nominal current 1~220 V, 60 Hz	*I*	11,90 A
Nominal current 1~240 V, 60 Hz	*I*	11,20 A
Материалы		
Корпус насоса		1.4301 [AISI304]
Вал насоса		1.4301 [AISI304]
Рабочее колесо		1.4301 [AISI304]

Лист данных: Wilo-Comfort-Vario COR-3 MHIE 403EM/VR (1~230 В, 50/60 Гц)

Статическое уплотнение		EPDM
Mechanical seal		BQ1E3GG
Подключения		
Номинальные внутренние диаметры трубы на стороне всасывания	*RPS*	R 2
Номинальные внутренние диаметры трубы с напорной стороны	*RPD*	R 2
Данные для заказа		
Изделие		Wilo
Тип		COR-3 MHIE 403EM/VR
Арт.-№		2516577
Вес, прим.	*m*	111 кг

• = имеется, - = отсутствует

*** Примечание по стандартам и предписаниям:**
Следовать отдельным предписаниям стандартов DIN 1988 (EN 806) и противопожарной службы!

Указание по перекачиваемым средам:
Допустимой перекачиваемой средой является вода, не содержащая абразивных и длинноволокнистых частиц и не оказывающая химического и механического воздействия на применяемые материалы.

Лист данных: Wilo-Comfort-Vario COR-4 MHIE 205EM/VR (1~230 В, 50/60 Гц)

Габаритный чертеж

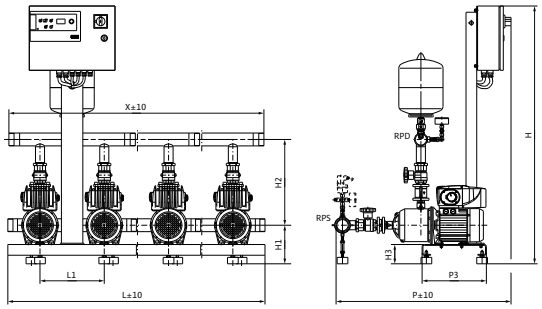

Приведены примеры установок.

Принадлежности (заказываются отдельно): Опционный комплект WMS для защиты от сухого хода

Поверхность для установки: ровная и горизонтальная

Место установки: сухое, хорошо проветриваемое и защищенное от замерзания

Допустимая перекачиваемая среда (другие среды по запросу)		
Охлаждающая вода		•
питьевая и техническая вода;		•
Вода для систем пожаротушения (заполненный трубопровод; для незаполненного трубопровода – по запросу*)		•
Мощность		
Частота вращения	*n*	1200 – 3500 об/мин
Макс. температура перекачиваемой жидкости	*T*	50 °C
Температура окружающей среды, макс.	*T*	40 °C
Максимальное рабочее давление	p_{max}	10 бар
Входное давление	$p_{макс.}$	6 бар
Номинальные внутренние диаметры трубы на стороне всасывания	*RPS*	R 2
Номинальные внутренние диаметры трубы с напорной стороны	*RPD*	R 2
Число секций		5
Количество резервных насосов		1
Кол. рабочих насосов		3
Мотор		
Класс изоляции		F
Степень защиты		IP 54
Подключение к сети		1~230 В, 50/60 Гц
Номинальная мощность мотора	P_2	1,10 кВт
Номинальный ток 1~230 В, 50 Гц	I_N	14,10 A
Nominal current 1~220 V, 60 Hz	*I*	11,90 A
Nominal current 1~240 V, 60 Hz	*I*	11,20 A
Материалы		
Корпус насоса		1.4301 [AISI304]
Вал насоса		1.4301 [AISI304]
Рабочее колесо		1.4301 [AISI304]

Статическое уплотнение		EPDM
Mechanical seal		BQ1E3GG
Подключения		
Номинальные внутренние диаметры трубы на стороне всасывания	*RPS*	R 2
Номинальные внутренние диаметры трубы с напорной стороны	*RPD*	R 2
Данные для заказа		
Изделие		Wilo
Тип		COR-4 MHIE 205EM/VR
Арт.-№		2516578
Вес, прим.	*m*	147 кг

• = имеется, - = отсутствует

*** Примечание по стандартам и предписаниям:**
Следовать отдельным предписаниям стандартов DIN 1988 (EN 806) и противопожарной службы!

Указание по перекачиваемым средам:
Допустимой перекачиваемой средой является вода, не содержащая абразивных и длинноволокнистых частиц и не оказывающая химического и механического воздействия на применяемые материалы.

Лист данных: Wilo-Comfort-Vario COR-4 MHIE 403EM/VR (1~230 В, 50/60 Гц)

Габаритный чертеж

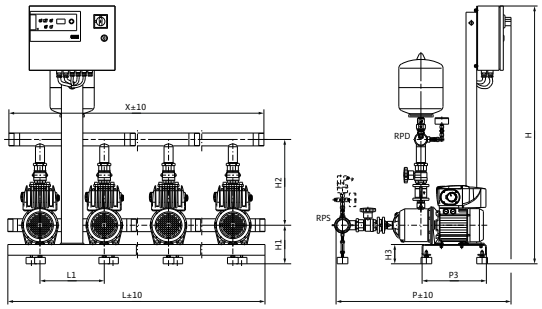

Приведены примеры установок.

Принадлежности (заказываются отдельно): Опционный комплект WMS для защиты от сухого хода

Поверхность для установки: ровная и горизонтальная

Место установки: сухое, хорошо проветриваемое и защищенное от замерзания

Допустимая перекачиваемая среда (другие среды по запросу)		
Охлаждающая вода		•
питьевая и техническая вода;		•
Вода для систем пожаротушения (заполненный трубопровод; для незаполненного трубопровода – по запросу*)		•
Мощность		
Частота вращения	*n*	1200 – 3500 об/мин
Макс. температура перекачиваемой жидкости	*T*	50 °C
Температура окружающей среды, макс.	*T*	40 °C
Максимальное рабочее давление	p_{max}	10 бар
Входное давление	$p_{макс.}$	6 бар
Номинальные внутренние диаметры трубы на стороне всасывания	*RPS*	R 2½
Номинальные внутренние диаметры трубы с напорной стороны	*RPD*	R 2½
Число секций		3
Количество резервных насосов		1
Кол. рабочих насосов		3
Мотор		
Класс изоляции		F
Степень защиты		IP 54
Подключение к сети		1~230 В, 50/60 Гц
Номинальная мощность мотора	P_2	1,10 кВт
Номинальный ток 1~230 В, 50 Гц	I_N	12,70 A
Nominal current 1~220 V, 60 Hz	*I*	11,90 A
Nominal current 1~240 V, 60 Hz	*I*	11,20 A
Материалы		
Корпус насоса		1.4301 [AISI304]
Вал насоса		1.4301 [AISI304]
Рабочее колесо		1.4301 [AISI304]

Статическое уплотнение		EPDM
Mechanical seal		BQ1E3GG
Подключения		
Номинальные внутренние диаметры трубы на стороне всасывания	*RPS*	R 2½
Номинальные внутренние диаметры трубы с напорной стороны	*RPD*	R 2½
Данные для заказа		
Изделие		Wilo
Тип		COR-4 MHIE 403EM/VR
Арт.-№		2516579
Вес, прим.	*m*	146 кг

• = имеется, - = отсутствует

*** Примечание по стандартам и предписаниям:**
Следовать отдельным предписаниям стандартов DIN 1988 (EN 806) и противопожарной службы!

Указание по перекачиваемым средам:
Допустимой перекачиваемой средой является вода, не содержащая абразивных и длинноволокнистых частиц и не оказывающая химического и механического воздействия на применяемые материалы.