Описание серии: Wilo-Comfort-N-Vario COR-1 MVISE...-GE

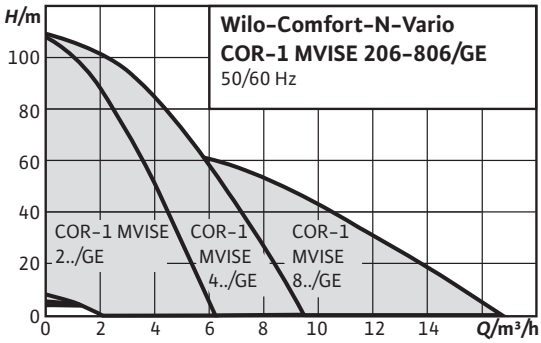

Тип
Установки водоснабжения с нормальновсасывающим высоконапорным центробежным насосом в исполнении с мокрым ротором и встроенной функцией регулирования частоты вращения

Применение
- полностью автоматическое водоснабжение при подаче воды из сети центрального водоснабжения или накопительного резервуара.
- Перекачивание питьевой и хозяйственной воды, охлаждающей воды, воды для пожаротушения и других технических нужд, которая ни химически, ни механические не разрушает используемые материалы и не содержит абразивных и длинноволокнистых включений

Обозначение

Пример:	Wilo-COR-1 MVISE 206/GE
CO	Компактная установка повышения давления
R	Регулирование с помощью частотного преобразователя
1	С одним насосом
MVISE	Серия насосов
2	Номинальный объемный расход одинарного насоса [м³/ч]
06	Число секций одинарного насоса
GE	Основной блок; т. е. без дополнительного прибора управления

Особенности/преимущества продукции
- Минимальный уровень шума за счет использования высоконапорного центробежного насоса из нержавеющей стали с мокрым ротором и со встроенным частотным преобразователем
- Уровень шума макс. на 20 дБ[A] ниже, чем у обычных установок при одинаковой гидравлической мощности
- Простота настройки и надежность в работе за счет использования насосов серии MVISE со встроенной системой распознавания сухого хода и автоматическим отключением при прекращении подачи воды

Технические характеристики
- Подключение к сети 3~ 400 В, 50 Гц
- Температура перекачиваемой жидкости макс. 50 °C
- Рабочее давление 16 бар
- Входное давление 6 бар
- Номинальный внутренний диаметр для подсоединения Rp 1¼ - Rp 1½
- Класс защиты IP 44

Оснащение/функции
- 1 насос серии MVISE с мотором с мокрым ротором и режимом бесступенчатой регулировки через встроенный частотный преобразователь
- Все части, контактирующие с перекачиваемой жидкостью, устойчивы против коррозии
- Фундаментная рама из нержавеющей стали 1.4301, оцинкованная, с регулируемыми по высоте вибропоглощающими опорами для изоляции корпусного шума
- Запорная арматура с напорной стороны
- Обратный клапан с напорной стороны
- Мембранный напорный бак, 8-литровый, PN 16

Описание/конструкция
- Фундаментная рама: нержавеющая сталь с регулируемыми по высоте виброгасителями для оптимальной звукоизоляции.
- Разводка трубопроводов: полная разводка трубопроводов с напорной стороны из нержавеющей стали, применяемая для подсоединения трубопроводов из любых материалов, используемых в оборудовании для зданий и сооружений; разводка трубопроводов рассчитана в соответствии с общей гидравлической мощностью установки повышения давления.
- Насосы: применяется по одному насосу серий MVISE 2.., 4..и 8..; частотный преобразователь, смонтированный на двигателе насоса, обеспечивают для каждого насоса данных серий бесступенчатый режим регулирования. Все детали этих насосов, контактирующие с перекачиваемой средой, выполнены из нержавеющей стали
- Арматура: с напорной стороны насос оснащен шаровой запорной арматурой со знаком технического контроля DVGW и клапаном обратного течения с допуском DVGW.
- Мембранный напорный бак: 8 л/PN 16, расположен со стороны конечного давления, с мембраной из бутилового каучука, отвечающей требованиям закона о безопасности пищевых продуктов. В целях осмотра и проверки оснащен запорным шаровым краном, системой опорожнения и проточной арматурой согласно DIN 4807

Материалы
- Основание из нержавеющей стали 1.4301
- Рабочие колеса из нержавеющей стали 1.4301
- Секции из нержавеющей стали 1.4301
- Напорный кожух из нержавеющей стали 1.4301
- Вал из нержавеющей стали 1.4122
- Подшипники/скользящее торцевое уплотнение из графита, пропитанного синтетической смолой
- Система трубопроводов из нержавеющей стали 1.4571

Объем поставки
- Монтируемая на заводе-изготовителе, проверенная на безотказность работы и герметичность, готовая к подключению установка повышения давления

- Упаковка
- Инструкция по монтажу и эксплуатации

Указания по выбору и монтажу
Редукционный клапан
Колебания входного давления компенсируются посредством встроенной в каждый насос системы регулирования частоты вращения до тех пор, пока их амплитуда не превысит разности между заданным значением давления и нулевым напором одного насоса при минимальной частоте вращения (на частоте 20 или 25 Гц). Если амплитуда колебаний выше указанной разности давлений, то на входе установки необходим монтаж редукционного клапана.
Устройство защитного отключения при перепаде напряжения
При установке устройства защитного отключения при появлении тока повреждения в сочетании с частотными преобразователями необходимо учитывать, что данное устройство должно быть универсальным и соответствовать стандартам DIN/VDE 0664.
Входное давление
При выборе установки следует учитывать максимально допустимое входное давление (см. технические характеристики). Макс. входное давление рассчитывается как максимальное рабочее давление установки за вычетом макс. высоты подачи насоса при Q = 0
Только для установок пожаротушения
Исполнение согласно DIN 1988 (EN 806), часть 5+6
При эксплуатации установки повышения давления следовать предписаниям DIN 1988 (EN 806)!
Защита от сухого хода (WMS)
У установленного насоса типа Helix VE уже имеется встроенная система распознавания сухого хода в качестве защитного устройства насоса
Электроника/детали с ЭМС
- Однонасосная установка с мощностью мотора до 7,5 кВт включительно:
  - Создаваемые помехи согласно предписаниям EN 61000-6-3
  - Помехозащищенность согласно предписаниям EN 6100-6-1

Указание: В случае использования в жилых зданиях монтаж установок должен осуществлять только персонал, имеющий соответствующую квалификацию.

Рабочее поле: Wilo-Comfort-N-Vario COR-1 MVISE...-GE

Характеристики

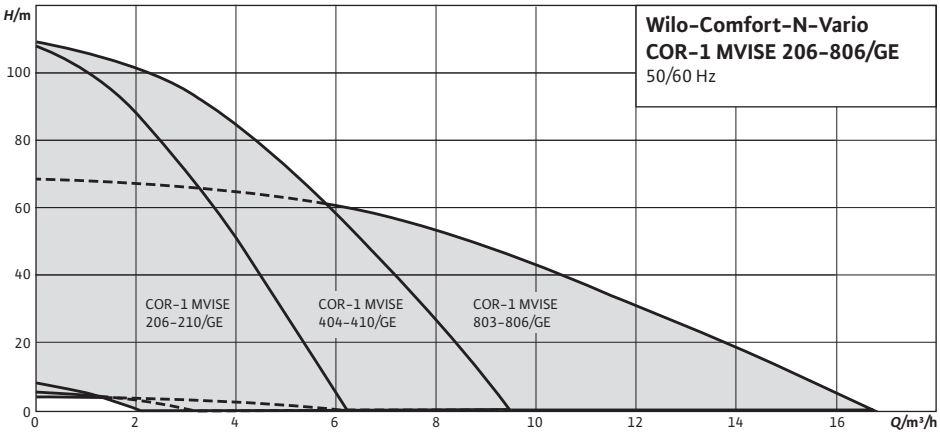

Перечень оборудования: Wilo-Comfort-N-Vario COR-1 MVISE...-GE

Тип	Подключение к сети	Число секций	Мощность установки без резервного насоса	Номинальное давление	Вес, прим.	Арт.-№
					m / кг	
COR-1 MVISE 206-GE	3~400 В, 50 Гц	6	4	PN 16	52	2526718
COR-1 MVISE 210-GE	3~400 В, 50 Гц	10	4	PN 16	58	2526719
COR-1 MVISE 404-GE	3~400 В, 50 Гц	4	8	PN 16	51	2526720
COR-1 MVISE 406-GE	3~400 В, 50 Гц	6	8	PN 16	52	2526721
COR-1 MVISE 410-GE	3~400 В, 50 Гц	10	8	PN 16	59	2526722
COR-1 MVISE 803-GE	3~400 В, 50 Гц	3	14	PN 16	55	2526723
COR-1 MVISE 806-GE	3~400 В, 50 Гц	6	14	PN 16	61	2526724

Лист данных: Wilo-Comfort-N-Vario COR-1 MVISE 206-GE

Характеристики

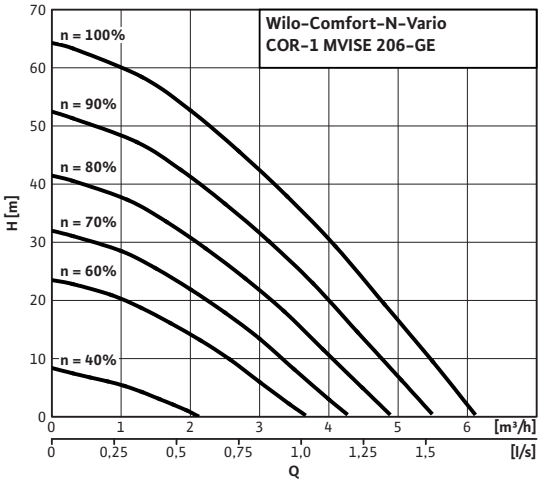

Габаритный чертеж

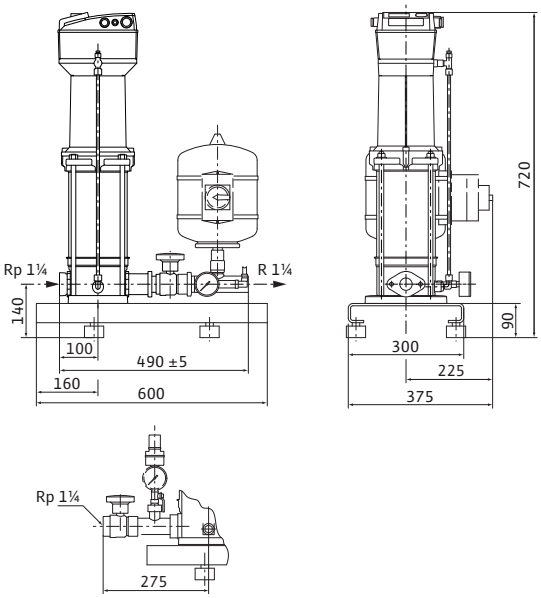

Схема подключения

3~400 В; 1,1–2 кВт

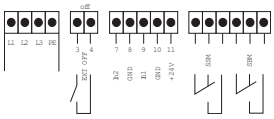

Опциональный главный выключатель, манометрический выключатель в качестве опции для отключения при прекращении подачи воды (выключает насос посредством внешнего входа/выхода)

Допустимая перекачиваемая среда (другие среды по запросу)		
Чистая вода без осаждающихся веществ		•
Бытовая, холодная, охлаждающая, дождевая вода		•
питьевая вода;		•
Мощность		
Частота вращения	*n*	1100 – 2850 об/мин
Макс. температура перекачиваемой жидкости	*T*	50 °C
Температура окружающей среды, макс.	*T*	40 °C
Максимальное рабочее давление	p_{max}	16 бар
Входное давление	$p_{макс.}$	6 бар
Номинальные внутренние диаметры трубы на стороне всасывания	*RPS*	Rp 1¼
Номинальные внутренние диаметры трубы с напорной стороны	*RPD*	R 1¼
Число секций		6
Количество резервных насосов		0
Кол. рабочих насосов		1
Мотор		
Класс изоляции		F
Степень защиты		IP 44
Частота вращения	*B*	2880 об/мин
Подключение к сети		3~400 В, 50 Гц
Номинальный ток 3~400 В, 50 Гц	I_N	4,20 A
Материалы		
Основание		EN-GJL-250
Корпус насоса		1.4301
Рабочее колесо		1.4301
Секции		1.4301 [AISI304]
Напорный кожух		1.4301
Вал мотора		1.4122
Подшипники		Графит, пропитанный синтетической смолой

Скользящее торцевое уплотнение		EPDM (EP851)

Данные для заказа

Изделие		Wilo
Тип		COR-1 MVISE 206-GE
Арт.-№		2526718
Вес, прим.	*m*	52 кг

• = имеется, - = отсутствует

*** Примечание по стандартам и предписаниям:**
Следовать отдельным предписаниям стандартов DIN 1988 (EN 806) и противопожарной службы!

Указание по перекачиваемым средам:
Допустимой перекачиваемой средой является вода, не содержащая абразивных и длинноволокнистых частиц и не оказывающая химического и механического воздействия на применяемые материалы.

Устройство защитного отключения при перепаде напряжения
При установке устройства защитного отключения при появлении тока повреждения в сочетании с частотными преобразователями необходимо учитывать, что данное устройство должно быть универсальным и соответствовать стандартам DIN/VDE 0664.

Данные по электронике/электромагнитной совместимости:
Однонасосные установки с мощностью мотора до 7,5 кВт включительно:

- Создаваемые помехи соответственно EN 61000-6-3
- Помехозащищенность соответственно EN 6100-6-1

Однонасосные установки с мощностью мотора 11-22 кВт:
Изделие соответствует предписаниям EN 61800-3 и отвечает требованиям по созданию помех для бытового оборудования, а также требованиям по помехозащищенности для промышленного оборудования. При использовании установок в жилых зонах должен быть дополнительно предусмотрен фильтр ЭМС для подавления помех со стороны сети в соответствии с EN 61800-3, класс B1.

Указание:
В случае использования в жилых зданиях монтаж установок должен осуществлять только персонал, имеющий соответствующую квалификацию.

Лист данных: Wilo-Comfort-N-Vario COR-1 MVISE 210-GE

Характеристики

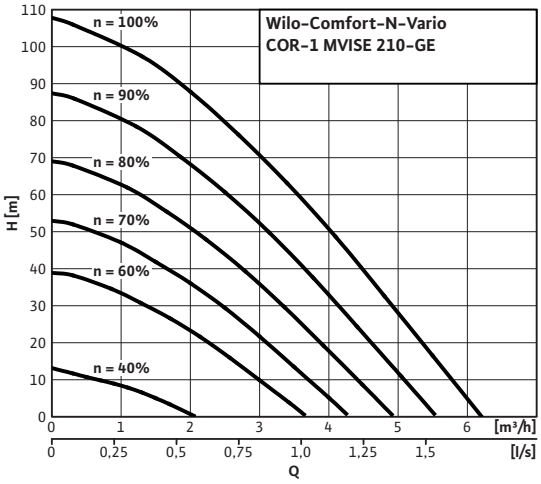

Габаритный чертеж

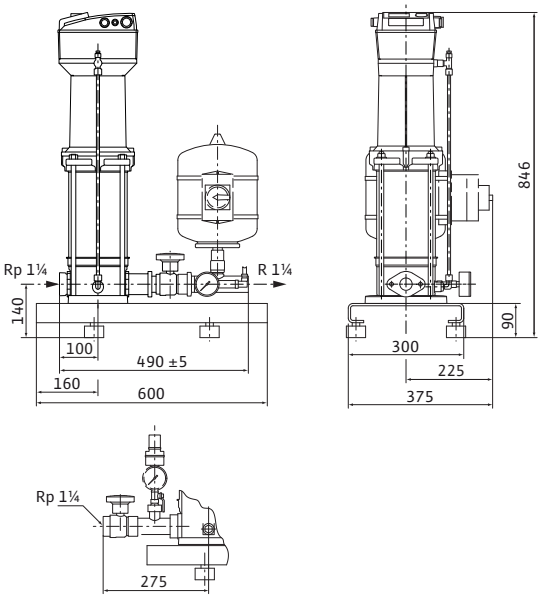

Схема подключения

3~400 В; 1,1–2 кВт

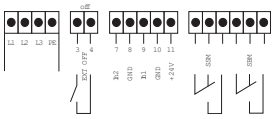

Опциональный главный выключатель, манометрический выключатель в качестве опции для отключения при прекращении подачи воды (выключает насос посредством внешнего входа/выхода)

Допустимая перекачиваемая среда (другие среды по запросу)		
Чистая вода без осаждающихся веществ		•
Бытовая, холодная, охлаждающая, дождевая вода		•
питьевая вода;		•
Мощность		
Частота вращения	*n*	1100 – 2850 об/мин
Макс. температура перекачиваемой жидкости	*T*	50 °C
Температура окружающей среды, макс.	*T*	40 °C
Максимальное рабочее давление	p_{max}	16 бар
Входное давление	$p_{макс.}$	6 бар
Номинальные внутренние диаметры трубы на стороне всасывания	*RPS*	Rp 1¼
Номинальные внутренние диаметры трубы с напорной стороны	*RPD*	R 1¼
Число секций		10
Количество резервных насосов		0
Кол. рабочих насосов		1
Мотор		
Класс изоляции		F
Степень защиты		IP 44
Частота вращения	*B*	2870 об/мин
Подключение к сети		3~400 В, 50 Гц
Номинальный ток 3~400 В, 50 Гц	I_N	6,50 A
Материалы		
Основание		EN-GJL-250
Корпус насоса		1.4301
Рабочее колесо		1.4301
Секции		1.4301 [AISI304]
Напорный кожух		1.4301
Вал мотора		1.4122
Подшипники		Графит, пропитанный синтетической смолой

Скользящее торцевое уплотнение		EPDM (EP851)

Данные для заказа

Изделие		Wilo
Тип		COR-1 MVISE 210-GE
Арт.-№		2526719
Вес, прим.	*m*	58 кг

• = имеется, - = отсутствует

*** Примечание по стандартам и предписаниям:**
Следовать отдельным предписаниям стандартов DIN 1988 (EN 806) и противопожарной службы!

Указание по перекачиваемым средам:
Допустимой перекачиваемой средой является вода, не содержащая абразивных и длинноволокнистых частиц и не оказывающая химического и механического воздействия на применяемые материалы.

Устройство защитного отключения при перепаде напряжения
При установке устройства защитного отключения при появлении тока повреждения в сочетании с частотными преобразователями необходимо учитывать, что данное устройство должно быть универсальным и соответствовать стандартам DIN/VDE 0664.

Данные по электронике/электромагнитной совместимости:
Однонасосные установки с мощностью мотора до 7,5 кВт включительно:

- Создаваемые помехи соответственно EN 61000-6-3
- Помехозащищенность соответственно EN 6100-6-1

Однонасосные установки с мощностью мотора 11-22 кВт:
Изделие соответствует предписаниям EN 61800-3 и отвечает требованиям по созданию помех для бытового оборудования, а также требованиям по помехозащищенности для промышленного оборудования. При использовании установок в жилых зонах должен быть дополнительно предусмотрен фильтр ЭМС для подавления помех со стороны сети в соответствии с EN 61800-3, класс B1.

Указание:
В случае использования в жилых зданиях монтаж установок должен осуществлять только персонал, имеющий соответствующую квалификацию.

Лист данных: Wilo-Comfort-N-Vario COR-1 MVISE 404-GE

Характеристики

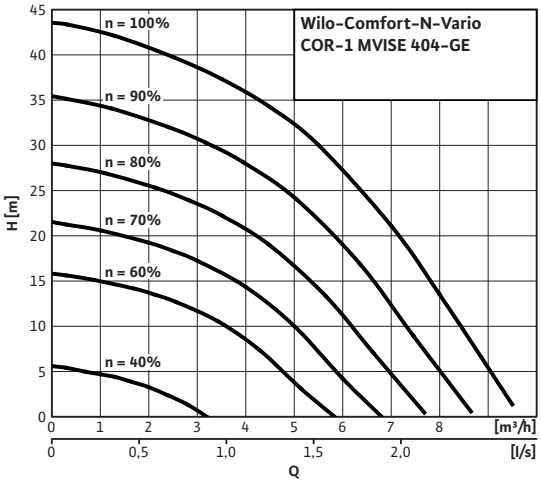

Габаритный чертеж

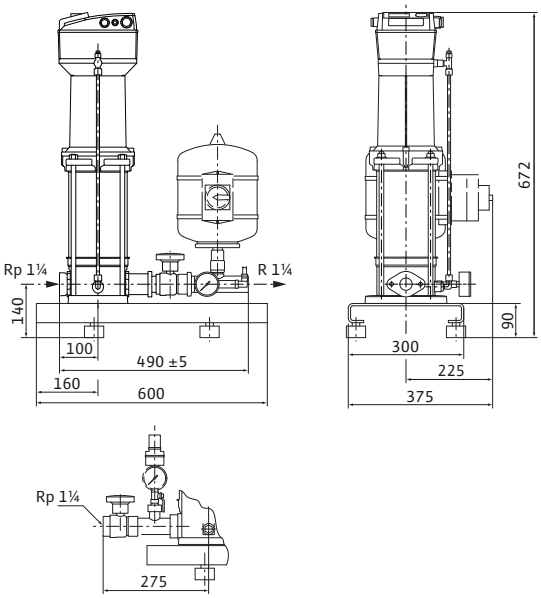

Схема подключения

3~400 В; 1,1–2 кВт

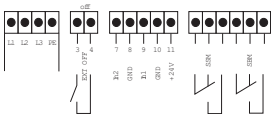

Опциональный главный выключатель, манометрический выключатель в качестве опции для отключения при прекращении подачи воды (выключает насос посредством внешнего входа/выхода)

Допустимая перекачиваемая среда (другие среды по запросу)		
Чистая вода без осаждающихся веществ		•
Бытовая, холодная, охлаждающая, дождевая вода		•
питьевая вода;		•
Мощность		
Частота вращения	*n*	1100 – 2850 об/мин
Макс. температура перекачиваемой жидкости	*T*	50 °C
Температура окружающей среды, макс.	*T*	40 °C
Максимальное рабочее давление	p_{max}	16 бар
Входное давление	$p_{макс.}$	6 бар
Номинальные внутренние диаметры трубы на стороне всасывания	*RPS*	Rp 1¼
Номинальные внутренние диаметры трубы с напорной стороны	*RPD*	R 1¼
Число секций		4
Количество резервных насосов		0
Кол. рабочих насосов		1
Мотор		
Класс изоляции		F
Степень защиты		IP 44
Частота вращения	*B*	2900 об/мин
Подключение к сети		3~400 В, 50 Гц
Номинальный ток 3~400 В, 50 Гц	I_N	4,20 A
Материалы		
Основание		EN-GJL-250
Корпус насоса		1.4301
Рабочее колесо		1.4301
Секции		1.4301 [AISI304]
Напорный кожух		1.4301
Вал мотора		1.4122
Подшипники		Графит, пропитанный синтетической смолой

Скользящее торцевое уплотнение		EPDM (EP851)

Данные для заказа

Изделие		Wilo
Тип		COR-1 MVISE 404-GE
Арт.-№		2526720
Вес, прим.	*m*	51 кг

• = имеется, - = отсутствует

*** Примечание по стандартам и предписаниям:**
Следовать отдельным предписаниям стандартов DIN 1988 (EN 806) и противопожарной службы!

Указание по перекачиваемым средам:
Допустимой перекачиваемой средой является вода, не содержащая абразивных и длинноволокнистых частиц и не оказывающая химического и механического воздействия на применяемые материалы.

Устройство защитного отключения при перепаде напряжения
При установке устройства защитного отключения при появлении тока повреждения в сочетании с частотными преобразователями необходимо учитывать, что данное устройство должно быть универсальным и соответствовать стандартам DIN/VDE 0664.

Данные по электронике/электромагнитной совместимости:
Однонасосные установки с мощностью мотора до 7,5 кВт включительно:

- Создаваемые помехи соответственно EN 61000-6-3
- Помехозащищенность соответственно EN 6100-6-1

Однонасосные установки с мощностью мотора 11-22 кВт:
Изделие соответствует предписаниям EN 61800-3 и отвечает требованиям по созданию помех для бытового оборудования, а также требованиям по помехозащищенности для промышленного оборудования. При использовании установок в жилых зонах должен быть дополнительно предусмотрен фильтр ЭМС для подавления помех со стороны сети в соответствии с EN 61800-3, класс B1.

Указание:
В случае использования в жилых зданиях монтаж установок должен осуществлять только персонал, имеющий соответствующую квалификацию.

Лист данных: Wilo-Comfort-N-Vario COR-1 MVISE 406-GE

Характеристики

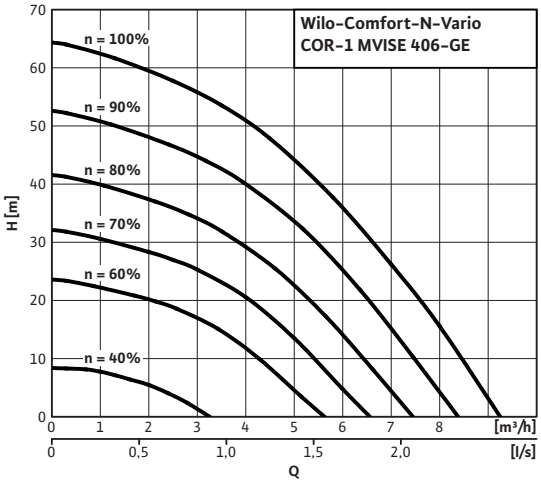

Габаритный чертеж

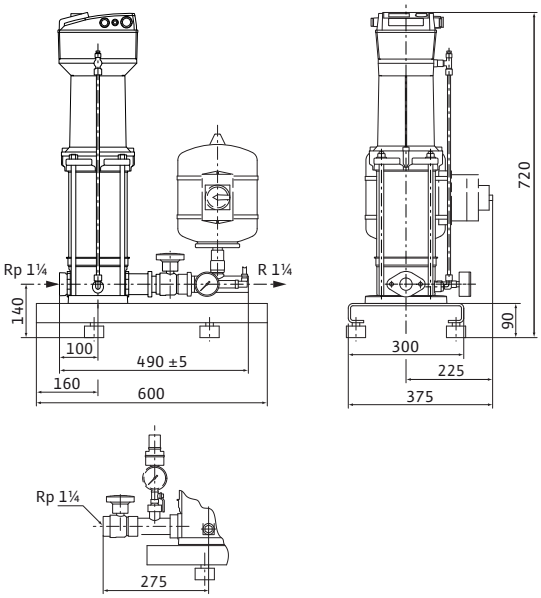

Схема подключения

3~400 В; 1,1–2 кВт

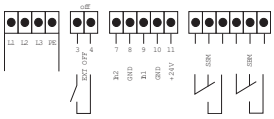

Опциональный главный выключатель, манометрический выключатель в качестве опции для отключения при прекращении подачи воды (выключает насос посредством внешнего входа/выхода)

Допустимая перекачиваемая среда (другие среды по запросу)		
Чистая вода без осаждающихся веществ		•
Бытовая, холодная, охлаждающая, дождевая вода		•
питьевая вода;		•
Мощность		
Частота вращения	*n*	1100 – 2850 об/мин
Макс. температура перекачиваемой жидкости	*T*	50 °C
Температура окружающей среды, макс.	*T*	40 °C
Максимальное рабочее давление	p_{max}	16 бар
Входное давление	$p_{макс.}$	6 бар
Номинальные внутренние диаметры трубы на стороне всасывания	*RPS*	Rp 1¼
Номинальные внутренние диаметры трубы с напорной стороны	*RPD*	R 1¼
Число секций		6
Количество резервных насосов		0
Кол. рабочих насосов		1
Мотор		
Класс изоляции		F
Степень защиты		IP 44
Частота вращения	*B*	2780 об/мин
Подключение к сети		3~400 В, 50 Гц
Номинальный ток 3~400 В, 50 Гц	I_N	4,20 A
Материалы		
Основание		EN-GJL-250
Корпус насоса		1.4301
Рабочее колесо		1.4301
Секции		1.4301 [AISI304]
Напорный кожух		1.4301
Вал мотора		1.4122
Подшипники		Графит, пропитанный синтетической смолой

Скользящее торцевое уплотнение		EPDM (EP851)

Данные для заказа

Изделие		Wilo
Тип		COR-1 MVISE 406-GE
Арт.-№		2526721
Вес, прим.	*m*	52 кг

• = имеется, - = отсутствует

*** Примечание по стандартам и предписаниям:**
Следовать отдельным предписаниям стандартов DIN 1988 (EN 806) и противопожарной службы!

Указание по перекачиваемым средам:
Допустимой перекачиваемой средой является вода, не содержащая абразивных и длинноволокнистых частиц и не оказывающая химического и механического воздействия на применяемые материалы.

Устройство защитного отключения при перепаде напряжения
При установке устройства защитного отключения при появлении тока повреждения в сочетании с частотными преобразователями необходимо учитывать, что данное устройство должно быть универсальным и соответствовать стандартам DIN/VDE 0664.

Данные по электронике/электромагнитной совместимости:
Однонасосные установки с мощностью мотора до 7,5 кВт включительно:

- Создаваемые помехи соответственно EN 61000-6-3
- Помехозащищенность соответственно EN 6100-6-1

Однонасосные установки с мощностью мотора 11-22 кВт:
Изделие соответствует предписаниям EN 61800-3 и отвечает требованиям по созданию помех для бытового оборудования, а также требованиям по помехозащищенности для промышленного оборудования. При использовании установок в жилых зонах должен быть дополнительно предусмотрен фильтр ЭМС для подавления помех со стороны сети в соответствии с EN 61800-3, класс B1.

Указание:
В случае использования в жилых зданиях монтаж установок должен осуществлять только персонал, имеющий соответствующую квалификацию.

Лист данных: Wilo-Comfort-N-Vario COR-1 MVISE 410-GE

Характеристики

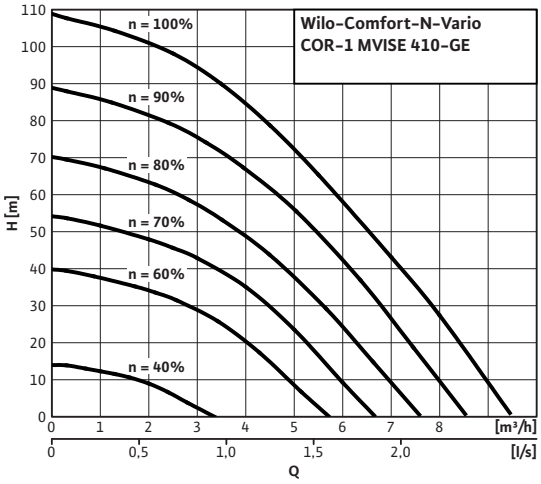

Габаритный чертеж

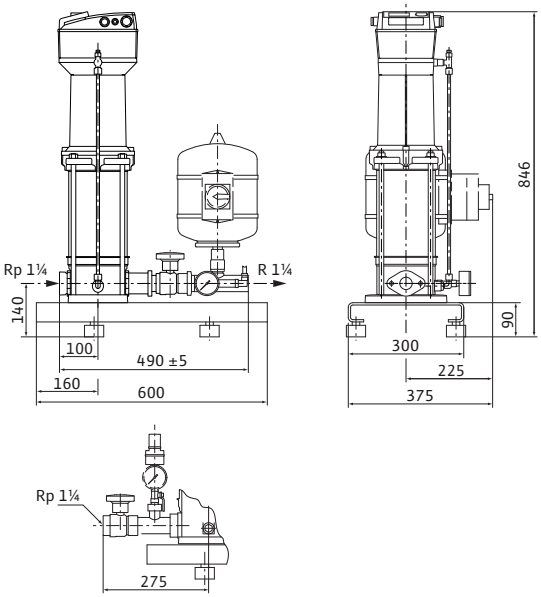

Схема подключения

3~400 В; 1,1–2 кВт

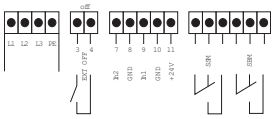

Опциональный главный выключатель, манометрический выключатель в качестве опции для отключения при прекращении подачи воды (выключает насос посредством внешнего входа/выхода)

Допустимая перекачиваемая среда (другие среды по запросу)		
Чистая вода без осаждающихся веществ		•
Бытовая, холодная, охлаждающая, дождевая вода		•
питьевая вода;		•
Мощность		
Частота вращения	*n*	1100 – 2850 об/мин
Макс. температура перекачиваемой жидкости	*T*	50 °C
Температура окружающей среды, макс.	*T*	40 °C
Максимальное рабочее давление	p_{max}	16 бар
Входное давление	$p_{макс.}$	6 бар
Номинальные внутренние диаметры трубы на стороне всасывания	*RPS*	Rp 1¼
Номинальные внутренние диаметры трубы с напорной стороны	*RPD*	R 1¼
Число секций		10
Количество резервных насосов		0
Кол. рабочих насосов		1
Мотор		
Класс изоляции		F
Степень защиты		IP 44
Частота вращения	*B*	2780 об/мин
Подключение к сети		3~400 В, 50 Гц
Номинальный ток 3~400 В, 50 Гц	I_N	6,50 A
Материалы		
Основание		EN-GJL-250
Корпус насоса		1.4301
Рабочее колесо		1.4301
Секции		1.4301 [AISI304]
Напорный кожух		1.4301
Вал мотора		1.4122
Подшипники		Графит, пропитанный синтетической смолой

Скользящее торцевое уплотнение		EPDM (EP851)

Данные для заказа

Изделие		Wilo
Тип		COR-1 MVISE 410-GE
Арт.-№		2526722
Вес, прим.	*m*	59 кг

• = имеется, - = отсутствует

*** Примечание по стандартам и предписаниям:**
Следовать отдельным предписаниям стандартов DIN 1988 (EN 806) и противопожарной службы!

Указание по перекачиваемым средам:
Допустимой перекачиваемой средой является вода, не содержащая абразивных и длинноволокнистых частиц и не оказывающая химического и механического воздействия на применяемые материалы.

Устройство защитного отключения при перепаде напряжения
При установке устройства защитного отключения при появлении тока повреждения в сочетании с частотными преобразователями необходимо учитывать, что данное устройство должно быть универсальным и соответствовать стандартам DIN/VDE 0664.

Данные по электронике/электромагнитной совместимости:
Однонасосные установки с мощностью мотора до 7,5 кВт включительно:

- Создаваемые помехи соответственно EN 61000-6-3
- Помехозащищенность соответственно EN 6100-6-1

Однонасосные установки с мощностью мотора 11-22 кВт:
Изделие соответствует предписаниям EN 61800-3 и отвечает требованиям по созданию помех для бытового оборудования, а также требованиям по помехозащищенности для промышленного оборудования. При использовании установок в жилых зонах должен быть дополнительно предусмотрен фильтр ЭМС для подавления помех со стороны сети в соответствии с EN 61800-3, класс B1.

Указание:
В случае использования в жилых зданиях монтаж установок должен осуществлять только персонал, имеющий соответствующую квалификацию.

Лист данных: Wilo-Comfort-N-Vario COR-1 MVISE 803-GE

Характеристики

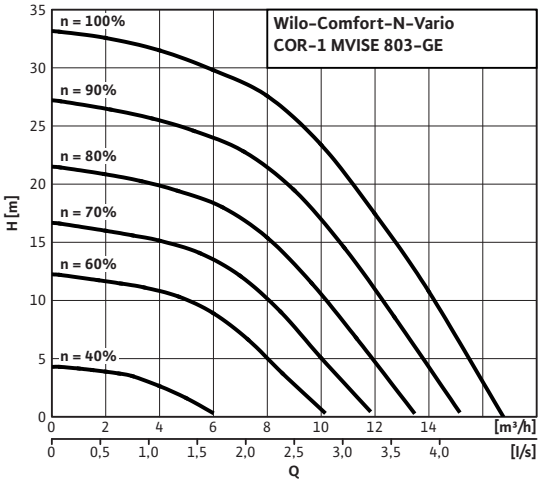

Габаритный чертеж

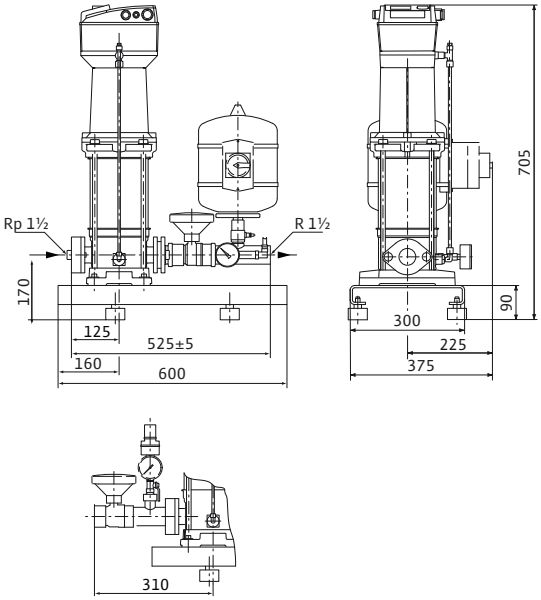

Схема подключения

3~400 В; 1,1–2 кВт

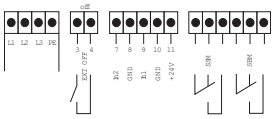

Опциональный главный выключатель, манометрический выключатель в качестве опции для отключения при прекращении подачи воды (выключает насос посредством внешнего входа/выхода)

Допустимая перекачиваемая среда (другие среды по запросу)		
Чистая вода без осаждающихся веществ		•
Бытовая, холодная, охлаждающая, дождевая вода		•
питьевая вода;		•
Мощность		
Частота вращения	*n*	1100 – 2850 об/мин
Макс. температура перекачиваемой жидкости	*T*	50 °C
Температура окружающей среды, макс.	*T*	40 °C
Максимальное рабочее давление	p_{max}	16 бар
Входное давление	$p_{макс.}$	6 бар
Номинальные внутренние диаметры трубы на стороне всасывания	*RPS*	Rp 1½
Номинальные внутренние диаметры трубы с напорной стороны	*RPD*	R 1½
Число секций		3
Количество резервных насосов		0
Кол. рабочих насосов		1
Мотор		
Класс изоляции		F
Степень защиты		IP 44
Частота вращения	*B*	2840 об/мин
Подключение к сети		3~400 В, 50 Гц
Номинальный ток 3~400 В, 50 Гц	I_N	4,20 A
Материалы		
Основание		EN-GJL-250
Корпус насоса		1.4301
Рабочее колесо		1.4301
Секции		1.4301 [AISI304]
Напорный кожух		1.4301
Вал мотора		1.4122
Подшипники		Графит, пропитанный синтетической смолой

Скользящее торцевое уплотнение		EPDM (EP851)

Данные для заказа

Изделие		Wilo
Тип		COR-1 MVISE 803-GE
Арт.-№		2526723
Вес, прим.	*m*	55 кг

• = имеется, - = отсутствует

*** Примечание по стандартам и предписаниям:**
Следовать отдельным предписаниям стандартов DIN 1988 (EN 806) и противопожарной службы!

Указание по перекачиваемым средам:
Допустимой перекачиваемой средой является вода, не содержащая абразивных и длинноволокнистых частиц и не оказывающая химического и механического воздействия на применяемые материалы.

Устройство защитного отключения при перепаде напряжения
При установке устройства защитного отключения при появлении тока повреждения в сочетании с частотными преобразователями необходимо учитывать, что данное устройство должно быть универсальным и соответствовать стандартам DIN/VDE 0664.

Данные по электронике/электромагнитной совместимости:
Однонасосные установки с мощностью мотора до 7,5 кВт включительно:

- Создаваемые помехи соответственно EN 61000-6-3
- Помехозащищенность соответственно EN 6100-6-1

Однонасосные установки с мощностью мотора 11-22 кВт:
Изделие соответствует предписаниям EN 61800-3 и отвечает требованиям по созданию помех для бытового оборудования, а также требованиям по помехозащищенности для промышленного оборудования. При использовании установок в жилых зонах должен быть дополнительно предусмотрен фильтр ЭМС для подавления помех со стороны сети в соответствии с EN 61800-3, класс B1.

Указание:
В случае использования в жилых зданиях монтаж установок должен осуществлять только персонал, имеющий соответствующую квалификацию.

Лист данных: Wilo-Comfort-N-Vario COR-1 MVISE 806-GE

Характеристики

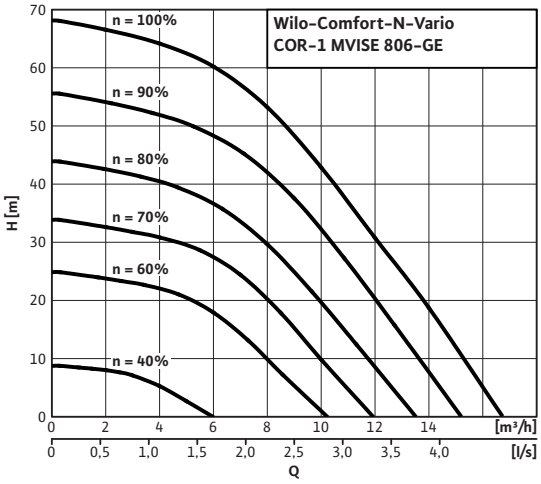

Габаритный чертеж

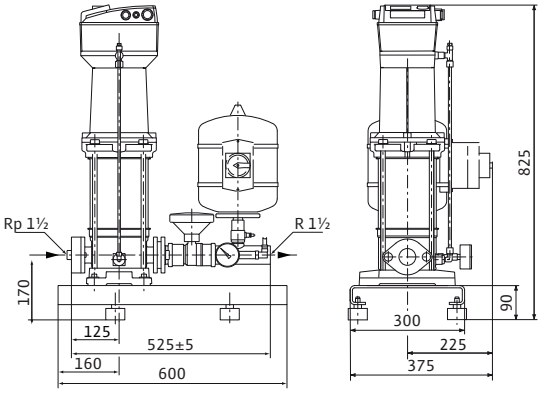

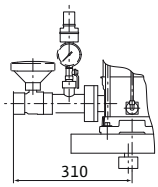

Схема подключения

3~400 В; 1,1–2 кВт

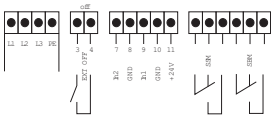

Опциональный главный выключатель, манометрический выключатель в качестве опции для отключения при прекращении подачи воды (выключает насос посредством внешнего входа/выхода)

Допустимая перекачиваемая среда (другие среды по запросу)		
Чистая вода без осаждающихся веществ		•
Бытовая, холодная, охлаждающая, дождевая вода		•
питьевая вода;		•
Мощность		
Частота вращения	*n*	1100 – 2850 об/мин
Макс. температура перекачиваемой жидкости	*T*	50 °C
Температура окружающей среды, макс.	*T*	40 °C
Максимальное рабочее давление	p_{max}	16 бар
Входное давление	$p_{макс.}$	6 бар
Номинальные внутренние диаметры трубы на стороне всасывания	*RPS*	Rp 1½
Номинальные внутренние диаметры трубы с напорной стороны	*RPD*	R 1½
Число секций		6
Количество резервных насосов		0
Кол. рабочих насосов		1
Мотор		
Класс изоляции		F
Степень защиты		IP 44
Частота вращения	*B*	2790 об/мин
Подключение к сети		3~400 В, 50 Гц
Номинальный ток 3~400 В, 50 Гц	I_N	6,50 A
Материалы		
Основание		EN-GJL-250
Корпус насоса		1.4301
Рабочее колесо		1.4301
Секции		1.4301 [AISI304]
Напорный кожух		1.4301
Вал мотора		1.4122
Подшипники		Графит, пропитанный синтетической смолой

Скользящее торцевое уплотнение		EPDM (EP851)

Данные для заказа

Изделие		Wilo
Тип		COR-1 MVISE 806-GE
Арт.-№		2526724
Вес, прим.	*m*	61 кг

• = имеется, - = отсутствует

*** Примечание по стандартам и предписаниям:**
Следовать отдельным предписаниям стандартов DIN 1988 (EN 806) и противопожарной службы!

Указание по перекачиваемым средам:
Допустимой перекачиваемой средой является вода, не содержащая абразивных и длинноволокнистых частиц и не оказывающая химического и механического воздействия на применяемые материалы.

Устройство защитного отключения при перепаде напряжения
При установке устройства защитного отключения при появлении тока повреждения в сочетании с частотными преобразователями необходимо учитывать, что данное устройство должно быть универсальным и соответствовать стандартам DIN/VDE 0664.

Данные по электронике/электромагнитной совместимости:
Однонасосные установки с мощностью мотора до 7,5 кВт включительно:

- Создаваемые помехи соответственно EN 61000-6-3
- Помехозащищенность соответственно EN 6100-6-1

Однонасосные установки с мощностью мотора 11-22 кВт:
Изделие соответствует предписаниям EN 61800-3 и отвечает требованиям по созданию помех для бытового оборудования, а также требованиям по помехозащищенности для промышленного оборудования. При использовании установок в жилых зонах должен быть дополнительно предусмотрен фильтр ЭМС для подавления помех со стороны сети в соответствии с EN 61800-3, класс B1.

Указание:
В случае использования в жилых зданиях монтаж установок должен осуществлять только персонал, имеющий соответствующую квалификацию.